MOTOCONFORT

PIÈCES DÉTACHÉES

Mobylette

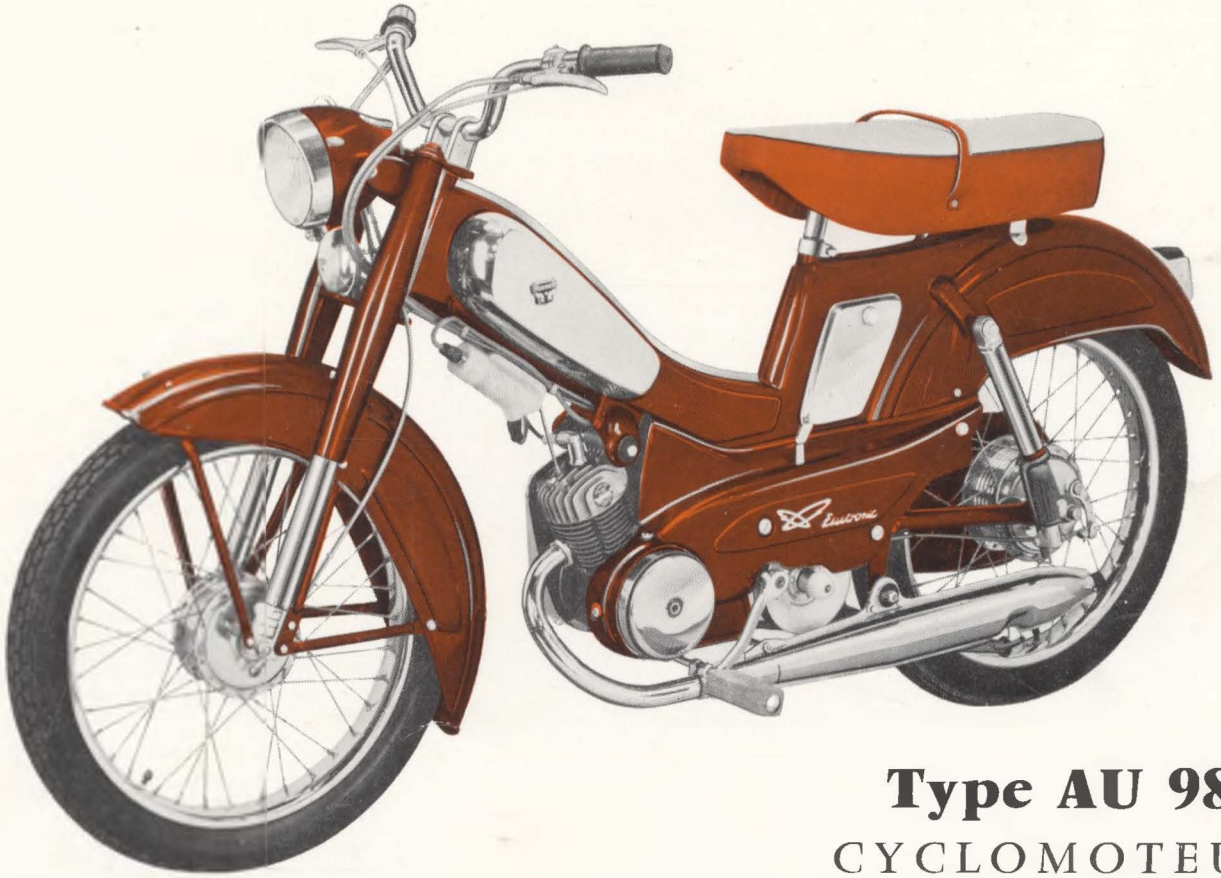

Type AU 98

CYCLOMOTEUR

Type C 98

VÉLOMOTEUR

NOTES GÉNÉRALES

PRIX

Les prix appliqués sont en vigueur le jour de la livraison sans qu'aucune indication antérieure puisse être invoquée comme un engagement.

En conséquence, les prix portés au présent tarif ne sont donnés qu'à titre indicatif et peuvent être modifiés à tout moment sans préavis, suivant les cours de matières premières.

EXPÉDITIONS

Sauf ordre contraire, toutes nos expéditions sont faites, compte tenu de la valeur de la marchandise, en grande vitesse ou postales suivant le mode le plus économique et le plus rapide.

— Les frais de port et emballage sont toujours à la charge du destinataire.

— Les emballages ne sont jamais repris.

Quel que soit le mode de transport utilisé, nos marchandises voyagent aux risques et périls du destinataire. Nous déclinons donc toute responsabilité en cas de perte ou avarie. **En conséquence, nous recommandons à nos clients de vérifier très attentivement leurs colis et d'en contrôler le poids avant d'en prendre livraison, afin de faire, le cas échéant, les réserves nécessaires vis-à-vis du transporteur.**

DÉLAIS

Toute commande de pièces détachées établies correctement comme indiqué en fin de catalogue, sera livrée dans un délai très court. Toutefois, en ce qui concerne les pièces de fabrication ancienne hors-série, nous ne pouvons fixer de délai. Par ailleurs tout retard de livraison, quels qu'en soient les motifs et les conséquences pour le demandeur, ne pourra donner lieu à des dommages ou intérêts.

RETOURS

Les marchandises en retour éventuel doivent nous être adressées **franco de port à domicile après avis préalable.** Aucune marchandise ne sera reprise sans l'indication exacte du numéro de facture.

Aucune réclamation ne sera prise en considération passé un délai de huit jours suivant la réception.

CONDITIONS DE GARANTIE

1° La garantie de nos machines est de 6 mois, elle se limite exclusivement au remplacement ou à la remise en état à notre convenance, des pièces reconnues par notre Service Technique, comme étant défectueuses au point de vue fabrication ou défaut de matière. Cette garantie ne peut entraîner aucune responsabilité de notre part, à raison des accidents de personnes ou de choses ayant pu résulter de tels vices ou défauts.

2° Les frais de main-d'œuvre relatifs aux démontage, remontage et essais, de même ceux d'entretien et de port aller et retour restent à la charge du client.
Par ailleurs, nous ne participons pas, et en aucun cas, aux frais et conséquences dûs à l'immobilisation du véhicule.

3° Les échanges et les remises en état, faits au titre de la garantie, ne peuvent avoir la conséquence de prolonger la durée de celle-ci.

4° Les machines transformées, modifiées ou réparées en dehors de nos Ateliers, ou par des tiers autres que nos agents officiels perdront le bénéfice de la garantie. Il en sera de même si les instructions d'utilisation, de graissage et d'entretien mentionnées sur les notices fournies avec chaque machine, n'ont pas été suivies.

5° En ce qui concerne les organes et accessoires qui ne sont pas de notre fabrication, la garantie se limite intégralement à celle du fournisseur intéressé.

6° Les ressorts, lampes, verres et commandes (câbles et gaines) ne sont ni garantis, ni échangés.

7° Lors d'envoi de pièces ou d'organes à échanger ou à réparer sous garantie, il est nécessaire de nous indiquer :

a) les numéros cadre et moteur de la machine.
b) la date de mise en circulation.
c) le kilométrage effectué.
d) la marque et la qualité d'huile employée.

NOTA. — Un manque de graissage, même momentané, soit par insuffisance, soit par emploi d'huile de mauvaise qualité, un rodage effectué en de mauvaises conditions, de même qu'une utilisation anormale de la machine, et un montage d'une ou plusieurs pièces adaptables sur la machine sont les causes principales de perte du bénéfice de la garantie.

Nous recommandons instamment à nos clients de prendre la pièce détachée et de faire réparer leur machine exclusivement chez nos agents officiels. Par ailleurs d'exiger des pièces d'origine (à faire certifier sur les factures qui leur seront remises) car le montage d'une ou plusieurs pièces adaptables sur leur machine entraînera indiscutablement la perte totale du bénéfice de la garantie.

Mobylette

SOMMAIRE

Type AV 98 ou AU 98

DÉSIGNATION	PAGE
Moteur - Fixation - Volute	2 A
Changement de vitesses avec Dimoby	3 A
Carburateur H 14 (réglage 626) - Robinet essence à clavier	4 A
Boîte - Relais	5 A
Plan de Visserie - Carters - Fixation - Manivelles - Pédales	6 A
Fourche télescopique - Jeu de direction	7 A
Volant magnétique 12 watts (ordinaire)	8 A
Volant magnétique 12 watts (électronique)	9 A
Cadre - Garde-boue - béquille - Bras oscillant Carters de chaîne - Boîte à outils - Porte-Bagages Selle biplace - Echappement - Boulonnerie cycle	10 A
Amortisseurs de suspension arrière	11 A
Roue et moyeu avant " PRIOR "	12 A
Roue et moyeu arrière " PRIOR "	13 A
Guidon - Commandes - Timbrelec	14 A
Guidon nouveau modèle	15 A
Eclairage	16 A
Compteur " E D " et " HURET " 50 kms	17 A
Tablier - Fixation	18 A

Type D 98 ou C 98

Moteur (pièces différentes du type AV 98 ou AU 98)	19 A
Carburateur - H 15 - (réglage 636)	20 A
Guidon - Commandes	21 A
Guidon nouveau modèle	15 A
Garde-boue AR - Carter DIMOBY **NOTA**	10 A
Volant magnétique 25 watts +3 (ordinaire)	22 A
Volant magnétique 25 watts +3 (électronique)	23 A
Eclairage - Avertisseur - Retroviseur - Plaque police	24 A
Compteur " E D " et " HURET " 90 kms	25 A

Les textes et illustrations non représentés dans la rubrique D 98 ou C 98, sont identiques à ceux de l'AV 98 ou AU 98

NOMENCLATURE PAR ORDRE NUMÉRIQUE EN FIN DE CATALOGUE

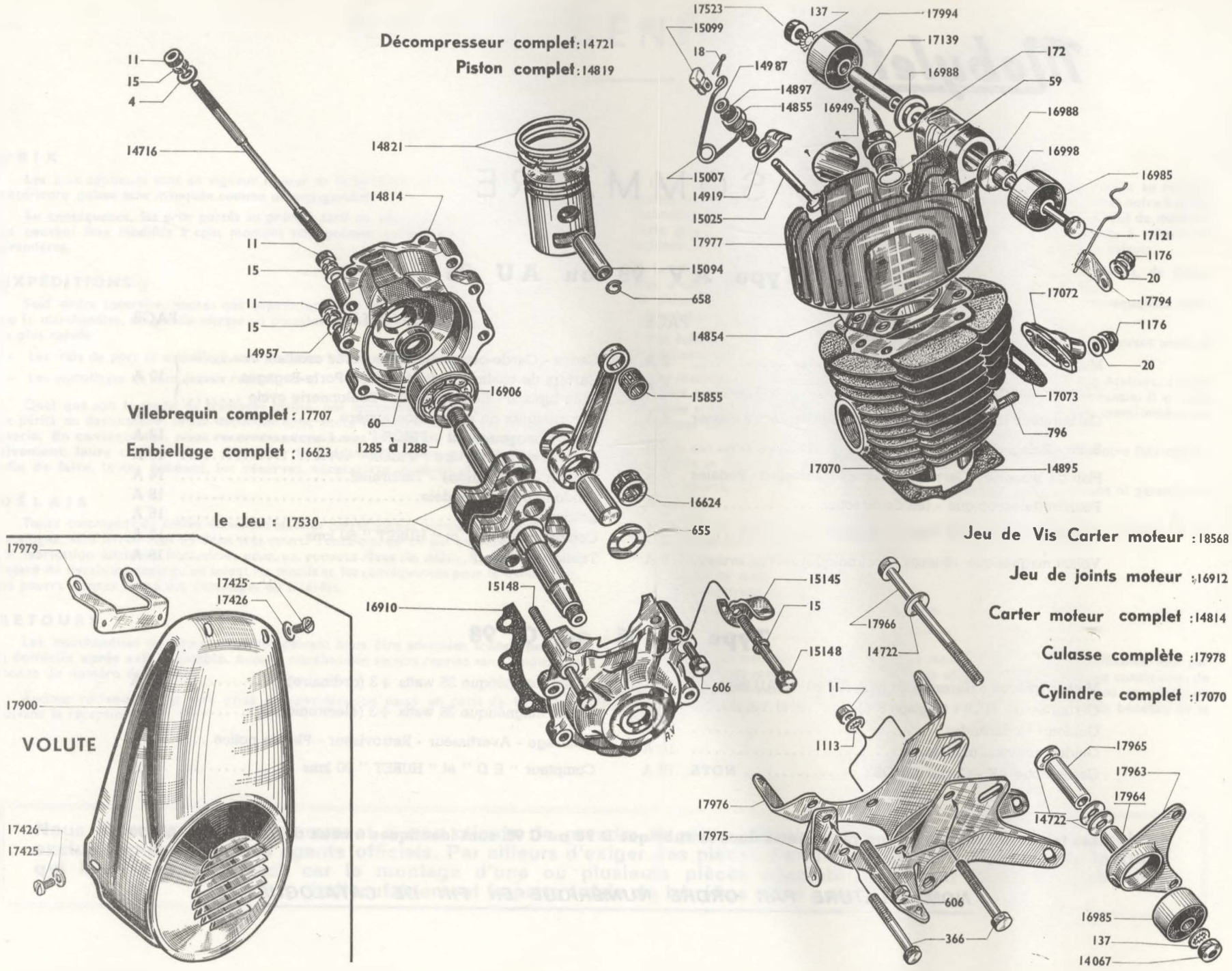

Reproduction interdite

MOBYLETTE Type AV 98 ou AU 98

MOTEUR - FIXATION - VOLUTE

Numéro pièces	Nbre de pièces	DESIGNATION	Prix unitaire Vente détail
4	4	Rondelle plate ⌀ 7 ..... **(Conditionné)**	
11		Ecrou de 7×100 ..... **(Conditionné)**	
15		Rondelle grower de ⌀ 7 ..... **(Conditionné)**	
18	1	Goupille de décompresseur ..... **(Conditionné)**	
20	2	Rondelle plate ⌀ 6 ..... **(Conditionné)**	
59	1	Joint de bougie ..... **(Conditionné)**	
60	2	Joint anti-fuite (carter moteur) ..... **(Conditionné)**	
137	1	Rondelle blocfor de ⌀ 8 ..... **(Conditionné)**	
172	1	Bougie de 14 avec joint	
366	3	Boulon de 7×100×47	
606	2	Boulon de 7×100×35	
655	2	Flasque de tête de bielle	
658	2	Frein d'axe de piston ..... **(Conditionné)**	
796	2	Goujon de pipe admission ..... **(Conditionné)**	
1113		Rondelle Nomel ⌀ 7 ..... **(Conditionné)**	
1176	2	Ecrou de 6×100 " Nylstop " ..... **(Conditionné)**	
1285		Cale régl. vilebrequin ⌀ 18,9×24×1/10 .. **(Cond.)**	
1286		Cale régl. vilebrequin ⌀ 18,9×24×2/10 .. **(Cond.)**	
1287		Cale régl. vilebrequin ⌀ 18,9×24×3/10 .. **(Cond.)**	
1288		Cale régl. vilebrequin ⌀ 18,9×24×5/10 .. **(Cond.)**	
14067	1	Ecrou faux borgne 8x100 fix. support flexibloc **(Cond.)**	
14716	4	Goujon assemblage cylindre et culasse ... **(Cond.)**	
14721	**S.E.**	Décompresseur complet	
14722	4	Rondelle plate 8,2×17×1,5	
14814	1	Carter moteur avec joints d'étanchéité	
14819	**S.E.**	Piston complet ..... **NOTA 1**	
14821	2	Segment largeur 2 m/m ..... **(Conditionné)**	
14854	1	Joint de culasse ..... **(Conditionné)**	
14855	1	Douille ou corps de décompresseur	
14895	1	Joint de cylindre ..... **(Conditionné)**	
14897	1	Joint de soupape décompresseur ... **(Conditionné)**	
14919	1	Patte d'ancrage (câble décompresseur)	
14957	1	Rondelle plate ⌀ 7 boulon de carter **(Conditionné)**	
14987	1	Rondelle du joint de soupape ..... **(Conditionné)**	
15007	1	Ressort de décompresseur	
15025	1	Soupape de décompresseur ..... **(Conditionné)**	
15094	1	Axe de piston	
15099	1	Chape de soupape ..... **(Conditionné)**	
15145	1	Patte supérieure carter de protection .... **NOTA 2**	
15148	2	Vis de 7×125×45	
15855	1	Douille d'aiguilles pied de bielle ... **(Conditionné)**	

Numéro pièces	Nbre de Pièces	DÉSIGNATION	Prix unitaire Vente détail
16623	**S.E.**	Embiellage complet ..... **NOTA 2**	
16624	1	Cage à galets de tête de bielle	
	1	Plaque matricule MB	
		Plaque matricule MC	
16906	2	Roulement de vilebrequin 16×42×13	
16910	1	Joint de carter moteur ..... **(Conditionné)**	
16912	**S.E.**	Jeu de joints moteur	
16949	2	Clou cannelé ⌀ 2,5 ..... **(Conditionné)**	
16967		Cale alu de cylindre 2/10 ..... **(Conditionné)**	
16968		Cale alu de cylindre 4/10 ..... **(Conditionné)**	
16985	2	Flexibloc d'articulation sup. et inf. 8×32×23,2×18 (côté gauche)	
16988	2	Rondelle épaulée d'articulation supérieure	
16998	1	Entretoise gauche de l'articulation sup. L = 4 m/m .	
17070	1	Cylindre avec piston complet ajusté	
17072	1	Pipe admission ⌀ int. 15 - ext. 22	
17073	1	Joint pipe admission ..... **(Conditionné)**	
17121	1	Boulon d'articul. supérieure moteur 8×100×155 m/m	
17139	1	Entretoise droite de l'articulation sup. L = 41 m/m .	
17523	1	Ecrou Nylstop d'articul. sup. ⌀ 8×100 .... **(Cond.)**	
17530	1	Jeu de masses de vilebrequin	
17707	1	Vilebrequin complet (portée de 16)	
17794	1	Guide canalisation H.T.	
17963	1	Support inf. flexibloc (côté gauche)	
17964	1	Entretoise gauche (support flexibloc) ⌀ 8×12×13.	
17965	1	Entretoise milieu (support flexibloc) ⌀ 8×12×27	
17966	1	Boulon de fixation support flexibloc ⌀ 8×100×85	
17975	1	Gousset inférieur moteur (côté gauche)	
17976	1	Gousset inférieur moteur (côté droit) - fix-inf. - volute	
17977	**S.E.**	Culasse nue à bossage	
17978	**S.E.**	Culasse complète avec décompresseur	
17994	1	Flexibloc d'articulation sup. 8×32×23,2×18 côté droit	
18568	**S.E.**	Jeu de vis carter moteur	
		VOLUTE	
17425	4	Vis de fix-volute ⌀ 5×90×9 ..... **(Conditionné)**	
17426	4	Rondelle plastique des vis de fixation ..... **(Cond.)**	
17900	1	Volute	
17979	1	Patte fix-volute sur culasse	

NOTA 1 PISTON - En ce qui concerne **l'appariage " Piston-cylindre "** tous les renseignements sont indiqués sur notre documentation N° 280.
NOTA 2 - Pour le type D ou C 98 la patte sup. de fix. carter DIMOBY porte la référence N° 18496 (cylindre à ailettes carrées).

Reproduction interdite

MOBYLETTE Type AV 98 ou AU 98

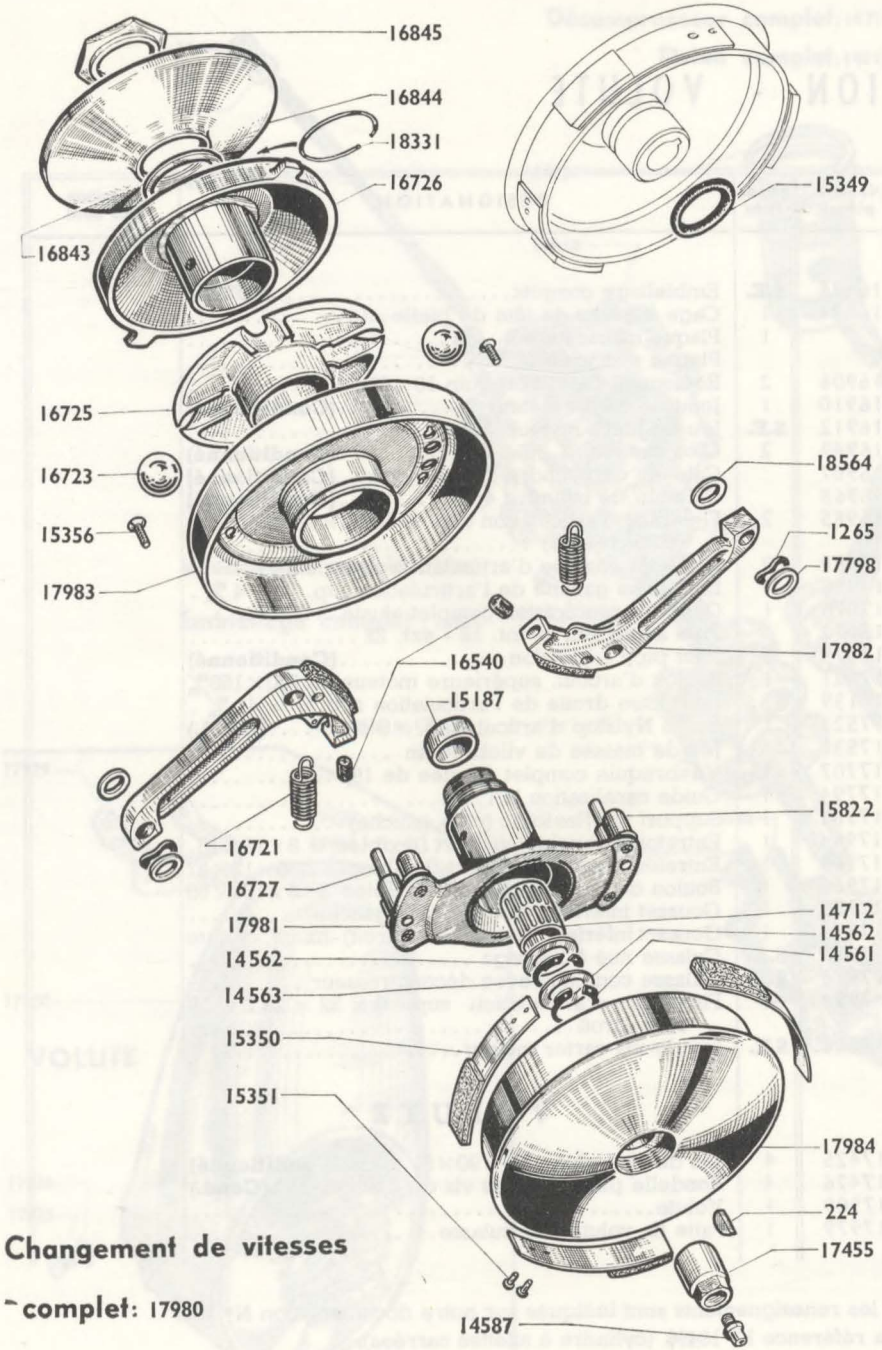

Changement de vitesses

complet: 17980

CHANGEMENT DE VITESSES

AVEC "DIMOBY"

Numéro pièces	Nbre de pièces	DESIGNATION	Prix unitaire Vente détail
224	1	Clavette disque tambour embrayage **(Conditionné)**	
1265	2	Rondelle ressort de colonnette ⌀ int. = 10 m/m	
14561	1	Truarc extérieur ⌀ 15 **(Conditionné)**	
14562	2	Joue latérale embrayage **(Conditionné)**	
14563	1	Truarc intérieur ⌀ 22 **(Conditionné)**	
14587	1	Graisseur **(Conditionné)**	
14712	1	Cartouche d'aiguilles 15×19 L = 22	
15187	1	Bouchon de moyeu d'embrayage	
15349	1	Joint du tambour	
15350	3	Ressort avec Ferodo	
15351	6	Rivet de ressort **(Conditionné)**	
15356	4	Vis de fix. de la joue 4×75×14	
15822	4	Colonnette à river - long. sous collerette 13,5	
16540	2	Butée de masselotte **(Conditionné)**	
16721	2	Ressort de masselotte **(Conditionné)**	
16723	4	Bille de variateur ⌀ 13,49 **(Conditionné)**	
16725	1	Cage des billes (nylon)	
16726	1	Joue mobile de poulie nue	
16727	2	Butée de joue mobile ⌀ 6 L. 33	
16843	1	Rondelle de la joue fixe	
16844	1	Joue fixe de poulie (vissée) F. INT = 27x100 **(à droite)**	
16845	1	Contre-écr. blocage joue fixe ⌀ 25x100 **(à gauche)**	
17455	1	Ecrou de blocage tambour ⌀ 11×100.. **(à droite)**	
17798	2	Rondelle de colonnette ⌀ 10×15×2 **(Conditionné)**	
17980	S.E.	Changement de vitesse complet	
17981	1	Moyeu d'embrayage	
17982	2	Masselotte avec garniture	
17983	1	Joue avec cloche et pare-huile	
17984	1	Tambour avec ressorts	
18331	1	Jonc de centrage **(Conditionné)**	
18564	2	Joue de masselottes ⌀ 8,2×13,6×1,6 **(Conditionné)**	

S.E. = Sous-ensemble (ne figure pas sur le dessin).

Reproduction interdite

MOBYLETTE Type AV 98 ou AU 98

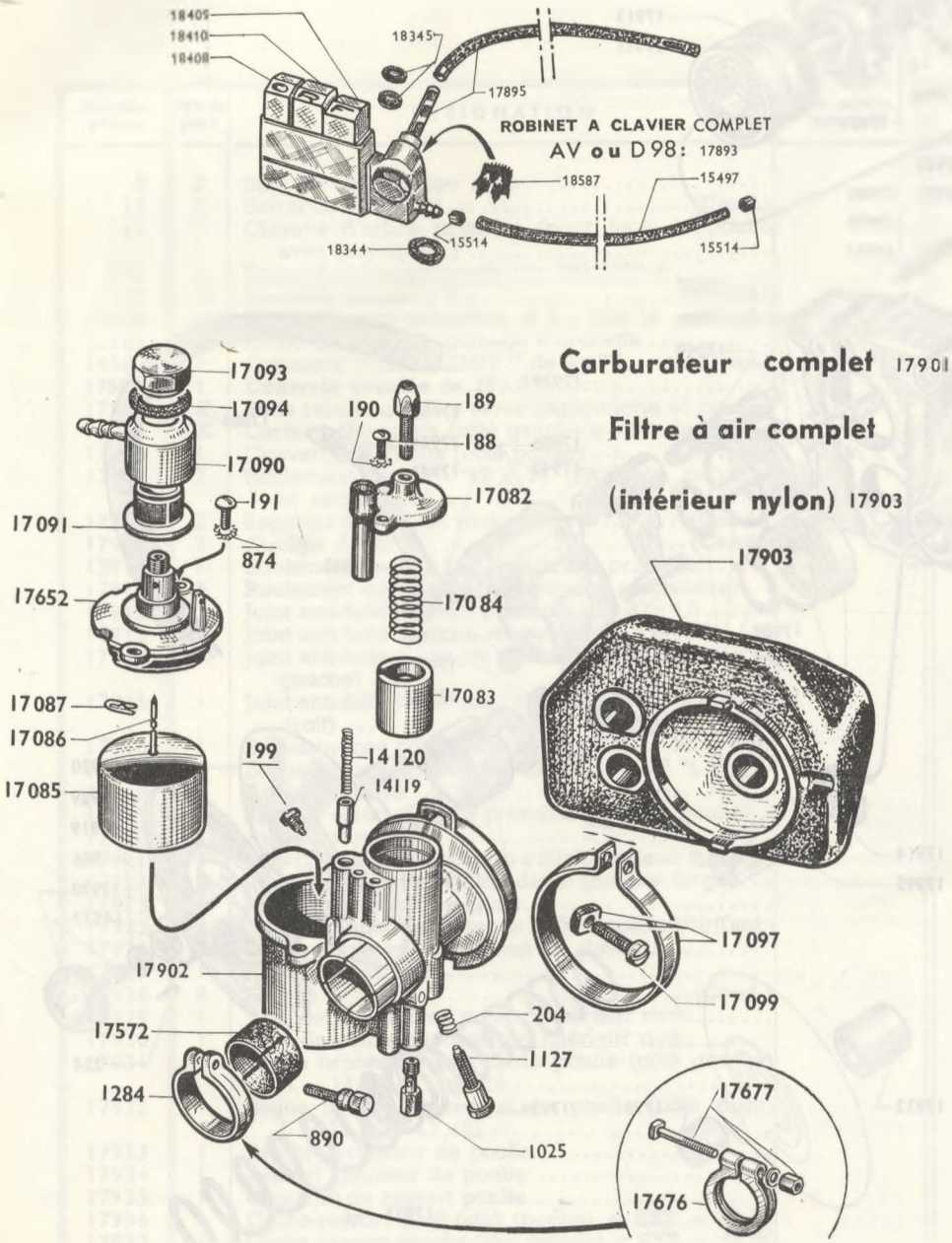

Reproduction interdite

CARBURATEUR ET ROBINET ESSENCE

Numéro Pièces	Nbre de pièces	DESIGNATION	Prix unitaire Vente détail
		ROBINET ESSENCE A CLAVIER	
15497	1	Tubulure essence caoutchouc " PERBUNA "	
15514	2	Collier de tubulure essence	
17893	S.E.	Robinet essence complet à clavier avec réserve	
17895	1	Tubulure de réserve **avec vis de fixation robinet**	
18344	1	Joint caoutchouc EXT - ⌀ 9×13	
18345	2	Joint caoutchouc INT - ⌀ 7×10	
18408	1	Touche de robinet marquée " O "	
18409	1	Touche de robinet marquée " F "	
18410	1	Touche de robinet marquée " R "	
18587	1	Bague dentée de fixation robinet	
18868	**3**	**Ressort de touches de robinet**	
		CARBURATEUR H 14 (réglage 626)	
188	1	Vis chapeau chamb. de mélange ⌀ 4x75x12. **(Cond.)**	
189	1	Vis tendeur (sur chapeau de chamb.) ⌀ 6x75 **(Cond.)**	
190	1	Rondelle éventail ⌀ 4	
191	2	Vis de couvercle de cuve ⌀ 5×90×11 **(Cond.)**	
199	1	Vis guide volet des gaz	
204	1	Ressort de vis de ralenti	
874	2	Rondelle éventail ⌀ 5 **(Conditionné)**	
890	1	Vis collier de carburateur **(voir NOTA)**	
1025	1	Gicleur de 25	
1127	1	Vis de butée de ralenti	
1284	1	Collier de carburateur **(voir NOTA)**	
14119	1	Volet de starter (L. totale = 15,5)	
14120	1	Ressort de volet de starter	
17082	1	Chapeau de chambre de mélange	
17083	1	Volet des gaz (Longueur totale = 20 m/m) coupe de 12	
17084	1	Ressort de volet des gaz	
17085	1	Flotteur	
17086	1	Pointeau de flotteur	
17087	1	Goupille de pointeau	
17090	1	Raccord banjo	
17091	1	Filtre à essence	
17093	1	Bouchon de banjo	
17094	1	Rondelle fibre supérieure du bouchon **(Cond.)**	
17097	1	Collier avec boulon de filtre à air nouv. modèle	
17099	1	Boulon de collier filtre à air	
17572	1	Bague fibre de réduction	
17652	1	Couvercle cuve nouv. mod. a/joint et rond. sertis	
17653	1	Couvercle de cuve complet (avec raccord banjo, filtre et bouchon)	
17676	1	Collier de carburateur **(voir NOTA)**	
17677	1	Boulon de collier ⌀ 6×100×36 **(voir NOTA)**	
17901	S.E.	Carburateur complet à collier (réglage 626)	
17902	1	Corps de carburateur (chambre)	
17903	S.E.	Filtre à air complet intérieur nylon	

NOTA. - Deux genres de colliers et de boulons ou vis de serrage ont équipé successivement ce type de carburateur. Nous commander, au numéro, le modèle désiré.

Boite de Relais complète avec Pignonnerie et Poulie : 17904

Jeu de Carters de Boite droit et gauche : 17905

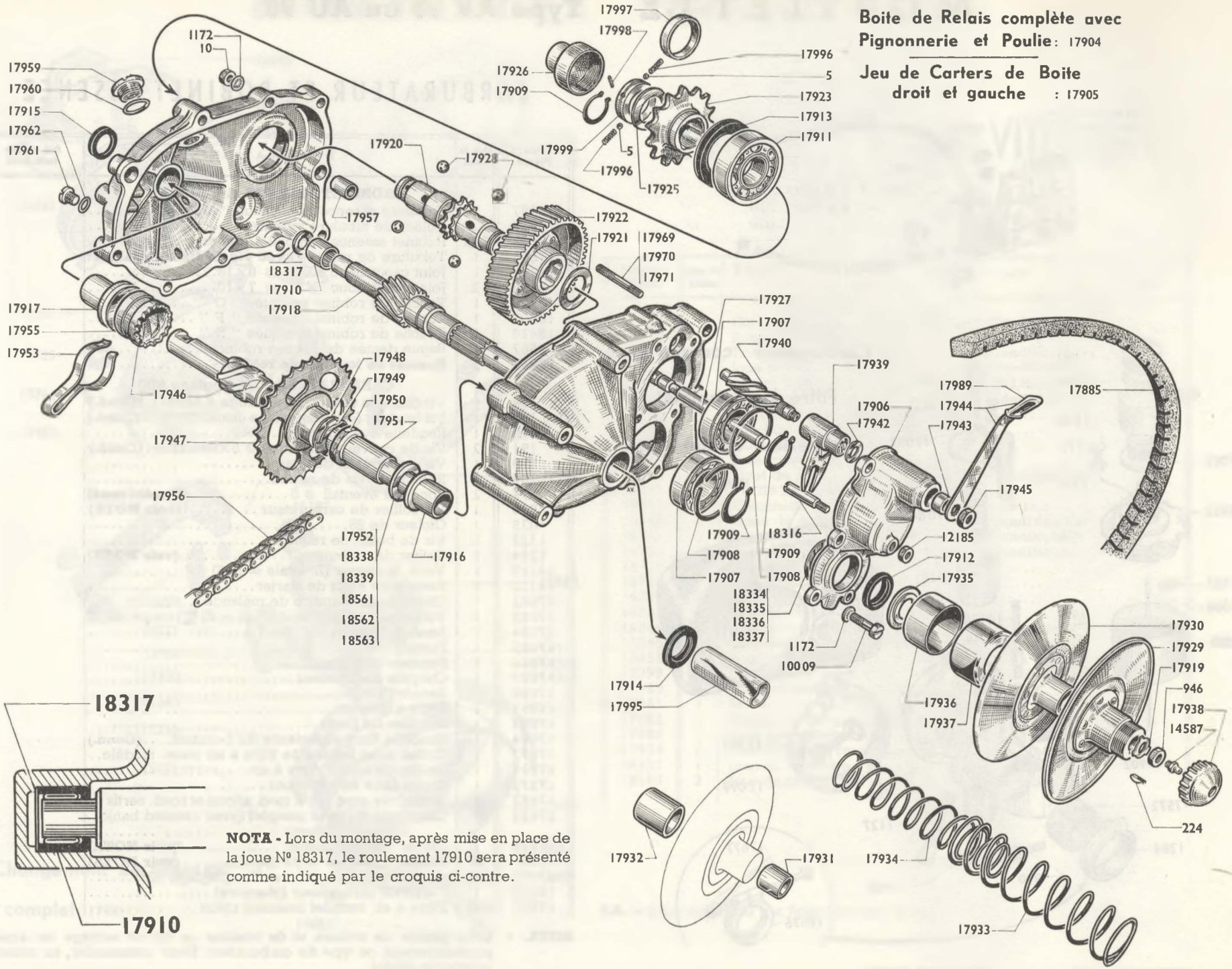

NOTA - Lors du montage, après mise en place de la joue N° 18317, le roulement 17910 sera présenté comme indiqué par le croquis ci-contre.

Reproduction interdite

MOBYLETTE Type AV 98 ou AU 98

BOITE-RELAIS

Numéro pièces	Nbre de pièces	DESIGNATION	Prix unitaire Vente détail
5	2	Bille de verrouillage ⌀ 4	
10	5	Ecrou de ⌀ 6×100 **(Cond.)**	
224	1	Clavette d'arbre primaire (pour joue de poulie avec moyeu Ext)	
946	1	Ecrou de blocage poulie 10×100×17×6	
1172	11	Rondelle Nomel ⌀ 6 **(Cond.)**	
10009	6	Vis de fixation couvercle ⌀ 6×100×18 **(Cond.)**	
12185	1	Ecrou du doigt de guidage fourchette	
14587	1	Graisseur " TECALEMIT " de 4×75 **(Cond.)**	
17885	**1**	**Courroie crantée de 18×8**	
17904	**S.E.**	Boîte relais complète (avec pignonnerie et poulie)	
17905	**S.E.**	Carter boîte relais (côté gauche + côté droit)	
17906	1	Couvercle de boîte (côté poulie)	
17907	2	Roulement de 20 × 42 × 12 (équipage primaire et secondaire)	
17908	2	Segment d'arrêt de roulement **(Cond.)**	
17909	3	Circlips de 20 **(Cond.)**	
17910	1	Roulement de 10×17×13,5 (arbre primaire)	
17911	1	Roulement de 25×47×8 (équipage secondaire)	
17912	1	Joint anti-fuite d'arbre primaire 20×30×4,5	
17913	1	Joint anti-fuite d'arbre secondaire 35×47×6	
17914	1	Joint anti-fuite d'axe de pédalier 18 × 24 × 3 (côté gauche)	
17915	1	Joint anti-fuite d'axe de pédalier 16 × 25 × 3 (côté droit)	
17916	1	Bague bronze côté poulie (gauche) L = 19 m/m	
17917	1	Bague bronze côté chaîne (droit) L = 25 m/m	
17918	1	Arbre primaire	
17919	1	Frein d'écrou d'arbre primaire (blocage poulie)	
17920	1	Arbre secondaire	
17921	1	Joue de l'arbre secondaire ⌀20×30 épais.=1 m/m **(Cond.)**	
17922	1	Roue de prise directe 51 dents (bronze forgé)	
17923	1	Pignon de chaîne 14 dents	
17925	1	Joue de pignon de chaîne ⌀17x31,5 épais=8/10 **(Cond.)**	
17926	1	Cache-poussière du pignon de chaîne	
17927	1	Arbre enclencheur	
17928	8	Bille ⌀ 7 m/m **(Cond.)**	
17929	1	Joue de poulie avec moyeu extérieur rivé	
17930	1	Joue de poulie avec moyeu intérieur rivé	
17931	1	Bague bronze de moyeu de poulie (côté gauche) L = 14 m/m ⌀ 13,5×18	
17932	1	Bague bronze de moyeu de poulie (côté droit) L = 17 m/m ⌀ 17×21	
17933	1	Ressort extérieur de poulie	
17934	1	Ressort intérieur de poulie	
17935	1	Coupelle de ressort poulie	
17936	1	Cache-ressort droit (alu) (poulie) ⌀ EXT = 38 m/m	
17937	1	Cache-ressort gauche (alu) (poulie) ⌀ EXT = 42 m/m	

Numéro Pièces	Nbre de pièces	DESIGNATION	Prix unitaire Vente détail
17938	1	Bouchon extérieur de moyeu (plastique)	
17939	1	Fourchette de verrouillage	
17940	1	Arbre de fourchette	
17942	1	Joue d'arbre de fourchette (côté couvercle) ⌀ 10×18 épais. = 6/10 **(Cond.)**	
17943	1	Entretoise de l'arbre de fourchette ⌀ 10 × 13 × 7	
17944	1	Levier de commande avec embout plastique	
17945	1	Ecrou de l'arbre de fourchette	
17946	**S.E.**	Axe de pédalier avec baladeur	
17947	1	Roue de chaîne 33 dents avec moyeu	
17948		Joue de roue de chaîne ⌀×20x30 épais. = 8/10 **(Cond.)**	
17949	1	Frein d'écrou de roue de chaîne **(Cond.)**	
17950	1	Ecrou de roue de chaîne ⌀ 18×100×26×5	
17951	1	Entretoise d'axe de pédalier ⌀ 18×22 L = 28 m/m	
17952	1	Joue d'axe de pédalier (côte poulie) ⌀ 18 × 30 épais. = 2 m/m **(Cond.)**	
17953	1	Ressort d'entraînement sur baladeur	
17955	1	Joue du baladeur ⌀ 17×28 épais. = 8/10 **(Cond)**	
17956	**1**	**Chaîne primaire de 9,53×6,35×3,94 - 40 maillons**	
17957	2	Pied de centrage carters boîte ⌀ 6×12 L = 15 m/m	
17959	1	Bouchon de remplissage avec filtre	
17960	1	Joint de bouchon de remplissage **(Cond.)**	
17961	2	Bouchon de vidange et niveau	
17962	2	Joint du bouchon de vidange **(Cond.)**	
17969	2	Goujon court d'assemblage carter boîte = 6×100 L = 37 m/m	
17970	2	Goujon moyen d'assemblage carter boîte = 6×100 L = 41,5 m/m	
17971	1	Goujon long d'assemblage carter boîte = 6×100 L = 44 m/m	
17989	1	Embout plastique de levier de commande	
17995	1	Gaine de protection axe de pédalier (plastique)	
17996	2	Ressort de bille verrouillage pignon	
17997	1	Cage extérieure des ressorts de verrouillage	
17998	1	Aiguille ergot (clavetage de la bague butée)	
17999	1	Bague butée de verrouillage pignon	
18316	1	Doigt de guidage fourchette	
18317	1	Joue d'appui du roulement d'arbre primaire ⌀ 10×16,3 épais : 8/10	
18334		Cale roulement arbre primaire ⌀ 34×42×1/10 **(Cond.)**	
18335		Cale roulement arbre primaire ⌀ 34×42×2/10 **(Cond.)**	
18336		Cale roulement arbre primaire ⌀ 34×42×3/10 **(Cond.)**	
18337		Cale roulement arbre primaire ⌀ 34×42×5/10 **(Cond.)**	
18338		Joue d'axe de pédalier ⌀ 18×30×2,2 **(Cond.)**	
18339		Joue d'axe de pédalier ⌀ 18×30×2,4 **(Cond.)**	
18561		Joue d'axe de pédalier ⌀ 18×30×1,4 **(Cond.)**	
18562		Joue d'axe de pédalier ⌀ 18×30×1,6 **(Cond.)**	
18563		Joue d'axe de pédalier ⌀ 18×30×1,8 **(Cond.)**	

PÉDALES - MANIVELLES - Ces organes sont représentés page 6 A.

Reproduction interdite

MOBYLETTE Type AV 98 ou AU 98

NOTA - Les Boîtes Relais sont toutes numérotées (numéro frappé sur le carter côté gauche à la partie inférieure). VOIR FLÈCHE.

Nous vous recommandons instamment de nous indiquer ce numéro lors de vos commandes de pièces détachées de boîte relais, notamment pour les organes suivants : Arbre de fourchette - Fourchette - Entretoise d'arbre de fourchette - Levier de commande avec embout plastique - Couvercle de boîte.

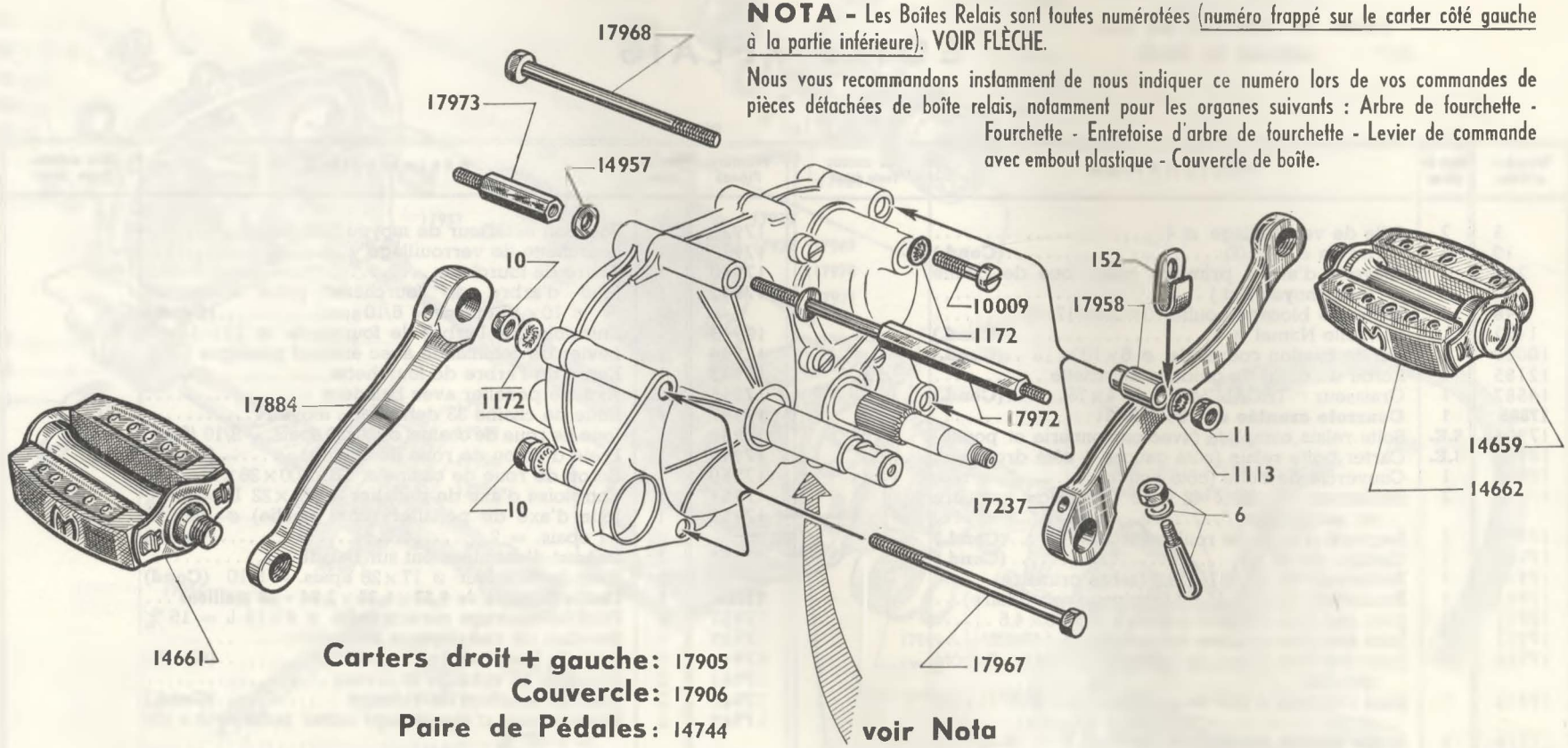

Carters droit + gauche: 17905
Couvercle: 17906
Paire de Pédales: 14744

PLAN DE VISSERIE - CARTERS - FIXATION - MANIVELLES - PÉDALES

Numéro Pièces	Nbre de pièces	DÉSIGNATION	Prix unitaire Vente détail
		VISSERIE - FIXATION	
10	7	Ecrou de 6×100 ..... **(Cond.)**	
11	2	Ecrou de 7×100 ..... **(Cond.)**	
152	1	Guide-Gaine	
1113	2	Rondelle Nomel ⌀ 7 ..... **(Cond.)**	
1172	13	Rondelle Nomel ⌀ 6 ..... **(Cond.)**	
10009	6	Vis fix. couvercle ⌀ 6×100×17	
14957	2	Rondelle plate ⌀ 7,5 ..... **(Cond.)**	
17958	2	Entretoise (L. totale = 26 m/m)	
17967	2	Boulon ⌀ 6×100×94	
17968	2	Boulon ⌀ 7×100×90	
17972	1	Colonnette fix.- carter 6 pans de 10 m/m L. totale=155	
17973	1	Ecrou de colonnette 6 pans de 10 m/m L. totale = 37	

Numéro Pièces	Nbre de pièces	DÉSIGNATION	Prix unitaire Vente détail
		CARTERS	
17905	S.E.	Carter boîte relais (côté droit + côté gauche)....	
17906	1	Couvercle de boîte.....	
		MANIVELLES - PÉDALES	
6	2	Clavette pédalier..... **(Cond.)**	
14659	2	Bouchon de pédale ..... **(Cond.)**	
14661	1	Pédale droite	
14662	1	Pédale gauche	
14744	S.E.	Paire de pédales	
17237	1	Manivelle de pédalier côté gauche	
17884	1	Manivelle de pédalier côté droit	

Reproduction interdite

MOBYLETTE Type AV 98 ou AU 98

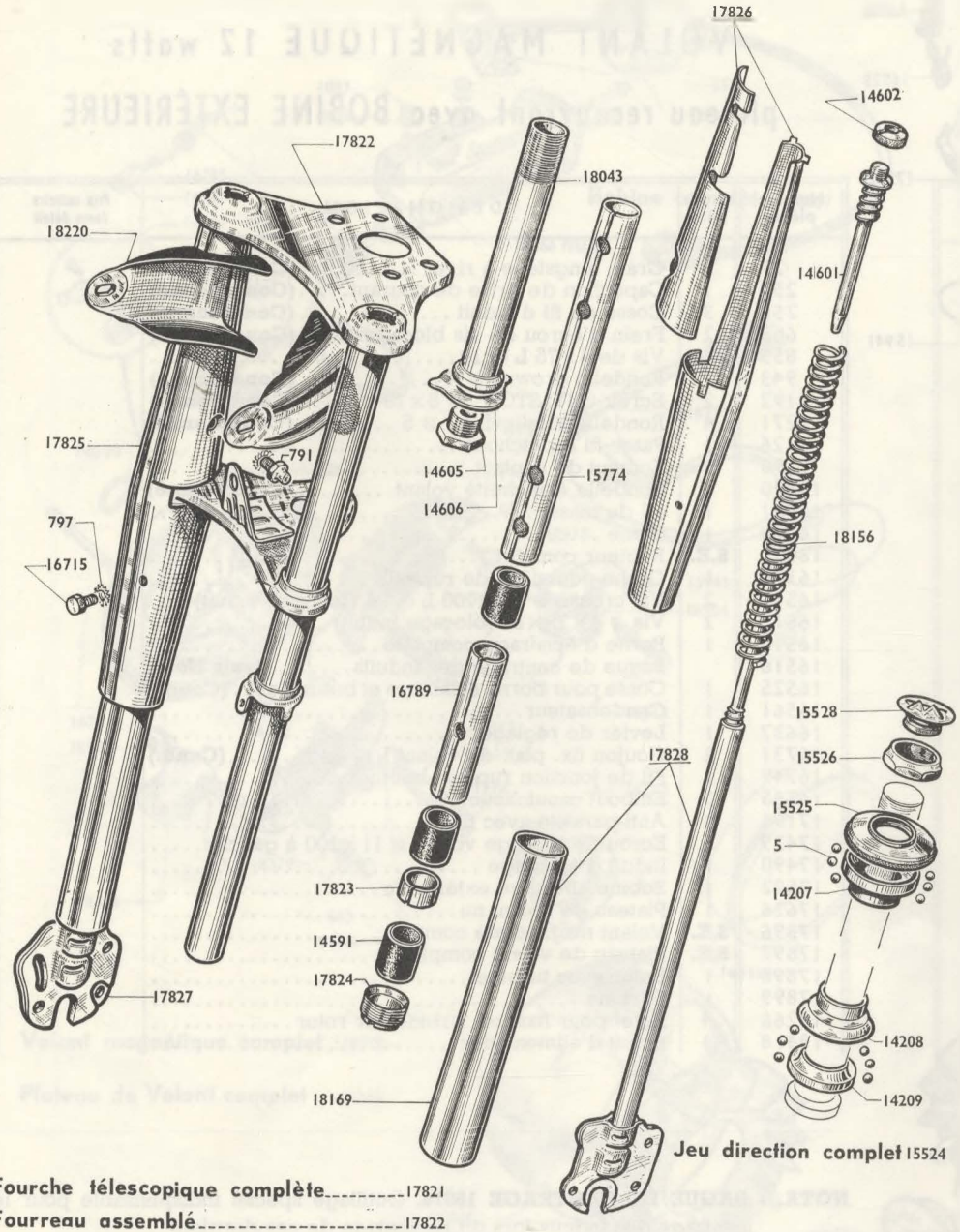

Fourche télescopique complète 17821
Fourreau assemblé 17822

FOURCHE TELESCOPIQUE (pour phare empattement 135 m/m)

JEU DE DIRECTION

Numéro pièces	Nbre de Pièces	DÉSIGNATION	Prix unitaire Vente détail
		FOURCHE	
791	2	Graisseur de 6×100 ..... **(Conditionné)**	
797	6	Rondelle NOMEL ⌀ 6 ..... **(Conditionné)**	
14591	6	Bague de fourche ..... **(Conditionné)**	
14601	2	Attache supérieure de ressort	
14602	2	Ecrou de l'attache supérieure ..... **(Conditionné)**	
14605	1	Vis de pivot	
14606	1	Frein de vis de pivot	
15528	1	Bouchon (nylon) supérieur de pivot	
15774	2	Entretoise supérieure L = 243 m/m	
16715	4	Vis de 6×100×6,5 fix. caches de fourche	
16789	2	Entretoise milieu L = 113 m/m	
17821	**S.E.**	Fourche télescopique complète	
17822	1	Fourreau assemblé avec caches	
17823	2	Entretoise inf. L = 10 m/m	
17825	**S.E.**	Ensemble droit de caches de fourche	
17826	**S.E.**	Ensemble gauche de caches de fourche	
17827	1	Plongeur droit assemblé complet a/tube protecteur	
17828	1	Plongeur gauche assemblé comp. a/tube protecteur	
18043	1	Pivot de fourche (avec cône)	
18156	2	Ressort de fourche ⌀ 31/10 - L totale = 243 m/m	
18169	2	Tube protecteur (avec embout serti)	
18220	2	Support de phare (à souder)	
		JEU DE DIRECTION	
5	48	Bille de 3,96 ..... **(Conditionné)**	
14207	1	Cône supérieur	
14208	1	Cuvette inférieure	
14209	1	Cône inférieur	
15524	**S.E.**	Jeu de direction complet	
15525	1	Cuvette supérieure	
15526	1	Contre-écrou de direction	

Reproduction interdite

Reproduction interdite

MOBYLETTE Type AV 98 ou AU 98

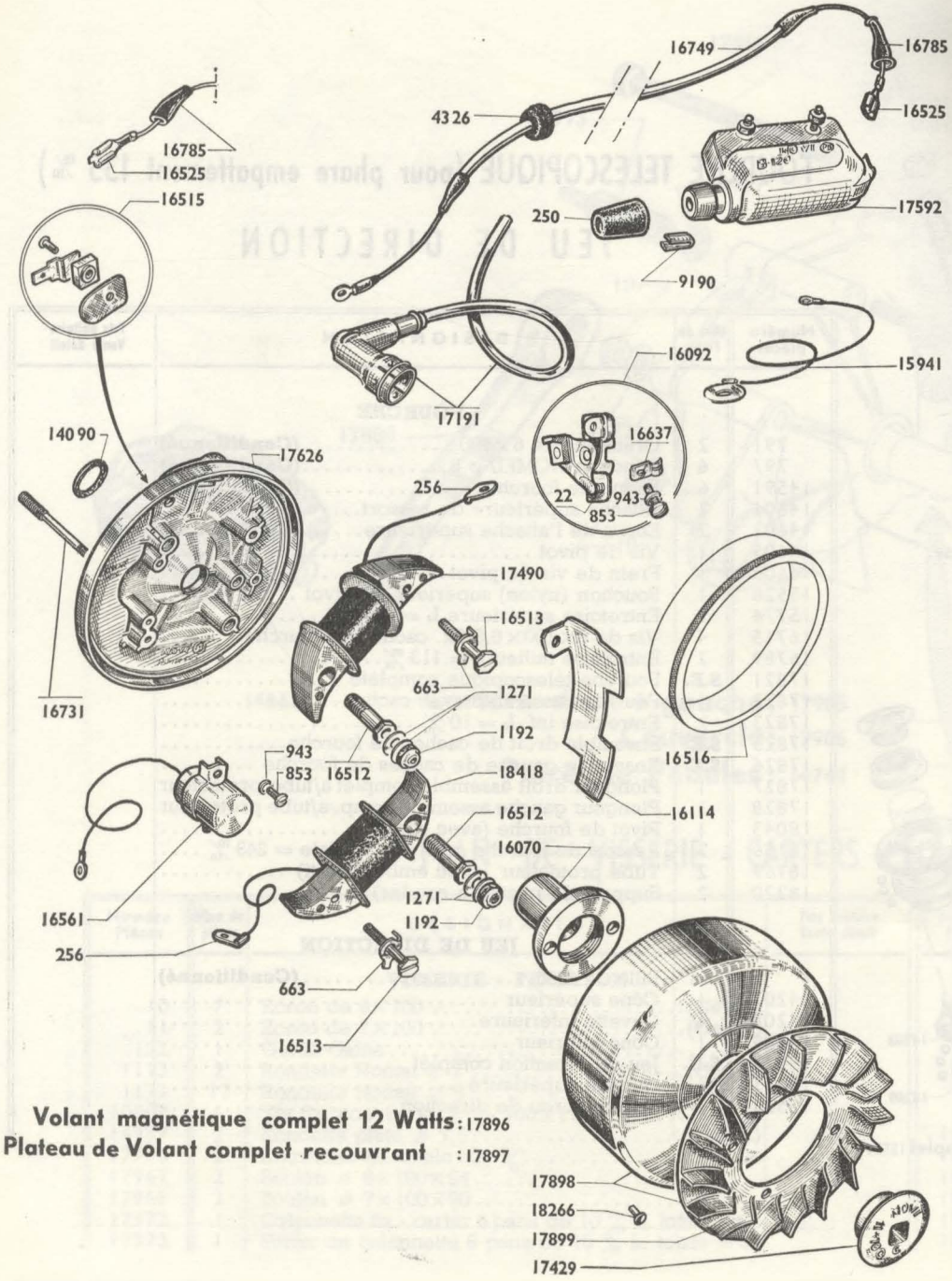

Volant magnétique complet 12 Watts : 17896
Plateau de Volant complet recouvrant : 17897

VOLANT MAGNÉTIQUE 12 watts

plateau recouvrant avec BOBINE EXTÉRIEURE

Numéro pièces	Nbre de pièces	DESIGNATION	Prix unitaire Vente détail
22	2	Grain tungstène à river ..... **(Conditionné)**	
250	1	Capuchon de prise de courant..... **(Conditionné)**	
256	3	Cosse de fil d'induit ..... **(Conditionné)**	
663	2	Frein d'écrou de vis blocage induit **(Conditionné)**	
853	4	Vis de 4×75 L = 10	
943	3	Rondelle grower ⌀ 4 ..... **(Conditionné)**	
1192	2	Ecrou "NYLSTOP" ⌀ 5×75 ..... **(Conditionné)**	
1271	4	Rondelle "Belleville" ⌀ 5 ..... **(Conditionné)**	
4326	1	Passe-fil caoutchouc	
9190	1	Embout de contact	
14090	1	Rondelle étanchéité volant..... **(Conditionné)**	
15941	1	Fil de masse	
16070	1	Came	
16092	**S.E.**	Rupteur complet	
16114	1	Cache-poussière de rupteur	
16512	2	Vis creuse ⌀ 7,5×100 L = 24 (blocage induit)....	
16513	2	Vis ⌀ 4×75×23 (blocage induit)	
16515	1	Borne d'éclairage complète	
16516		Bague de centrage des induits..... **(voir Nota)**	
16525	1	Cosse pour borne éclairage et bobine ext.. **(Cond.)**	
16561	1	Condensateur.....	
16637	1	Levier de réglage.....	
16731	2	Goujon fix. plat. de volant L = 59 m/m ..... **(Cond.)**	
16749	1	Fil de jonction rupteur-bobine	
16785	2	Embout caoutchouc.....	
17191	3	Anti-parasite avec fil	
17429	1	Ecrou de blocage volant ⌀ 11×100 à gauche.....	
17490	1	Induit d'éclairage	
17592	1	Bobine allumage extérieure.....	
17626	1	Plateau de volant nu.....	
17896	**S.E.**	Volant magnétique complet	
17897	**S.E.**	Plateau de volant complet.....	
17898	1	Rotor avec turbine	
17899	1	Turbine	
18266	4	Rivet pour fixation turbine sur rotor	
18418	1	Induit d'alimentation.....	

NOTA. - BAGUE DE CENTRAGE 16516. Outillage spécial indispensable pour le centrage des induits lors du remontage de ces derniers.

Reproduction interdite

MOBYLETTE Type AV 98 ou AU 98

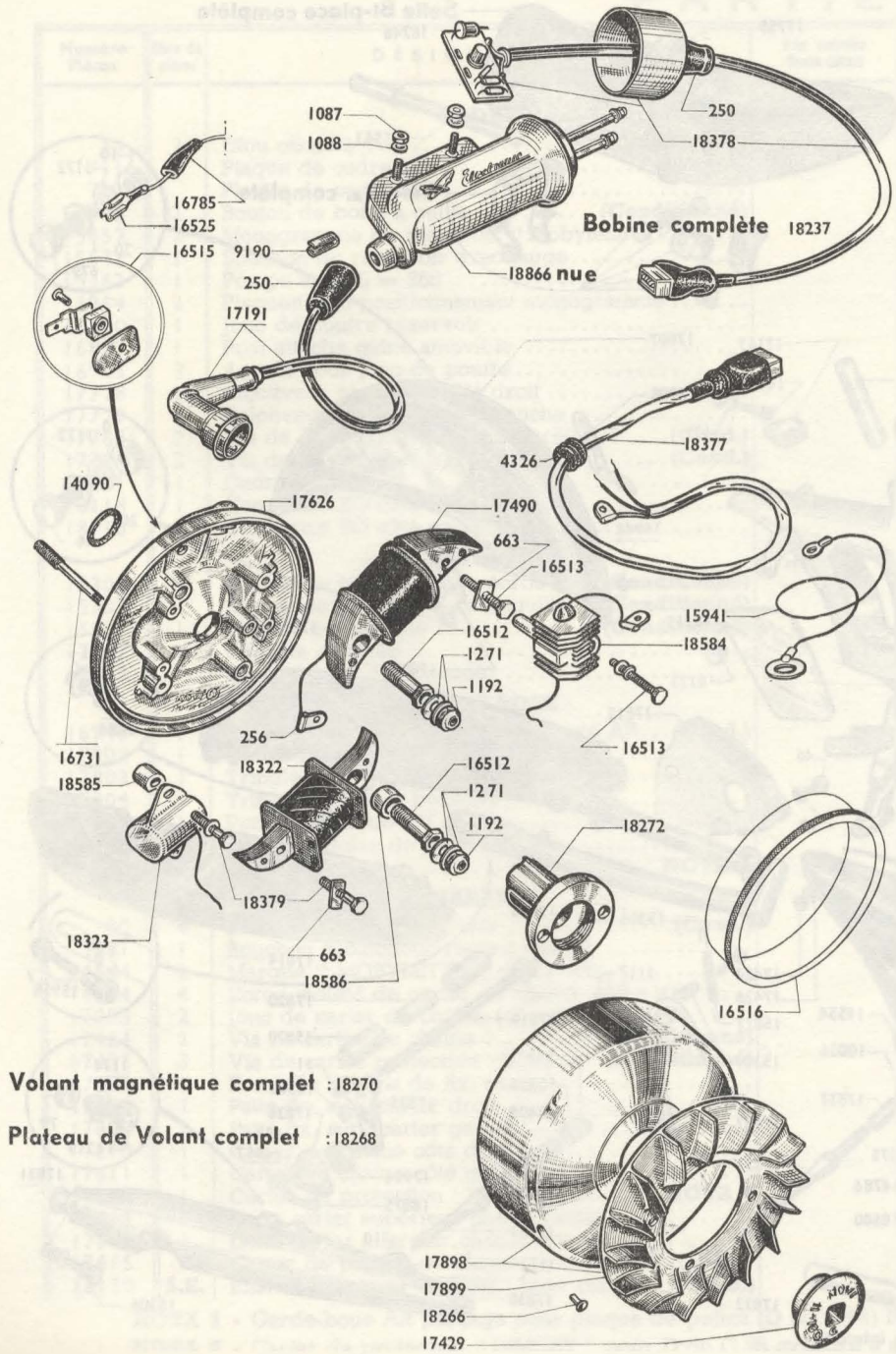

VOLANT MAGNÉTIQUE ÉLECTRONIQUE avec BOBINE EXTÉRIEURE

Numéro pièces	Nbre de pièces	DESIGNATION	Prix unitaire Vente détail
250	2	Capuchon de prise de courant..... **(Conditionné)**	
256	3	Cosse de fil d'induit ..... **(Conditionné)**	
663	2	Frein d'écrou de vis blocage induit **(Conditionné)**	
1087	2	Ecrou de 4×75 fix. bobine extérieure .... **(Cond.)**	
1088	2	Rondelle "NOMEL" ⌀4 fix. bobine extér. **(Cond.)**	
1192	2	Ecrou " NYLSTOP " ⌀ 5×75 ..... **(Conditionné)**	
1271	4	Rondelle " Belleville " ⌀ 5..... **(Conditionné)**	
4326	1	Passe-fil caoutchouc	
9190	1	Embout de contact	
14090	1	Rondelle étanchéité volant..... **(Condiiionné)**	
15941	1	Fil de masse	
16512	2	Vis creuse ⌀ 7,5×100 L = 24.....	
16513	2	Vis ⌀ 4×75×23	
16515	1	Borne d'éclairage complète	
16516		Bague de centrage des induits..... **(voir Nota 1)**	
16525	1	Cosse pour borne éclairage	
16731	2	Goujon fix. plat. de volant L = 59 m/m ..... **(Cond.)**	
16785	1	Embout caoutchouc.....	
17191	3	Anti-parasite avec fil	
17429	1	Ecrou de blocage volant ⌀ 11×100 à gauche	
17490	1	Induit d'éclairage	
17626	1	Plateau de volant nu.....	
17898	1	Rotor avec turbine	
17899	1	Turbine de refroidissement.....	
18237	1	Bobine allumage extérieure.....	
18266	4	Rivet pour fix-turbine sur rotor	
18268	S.E.	Plateau de volant complet ..... } **NOTA 2**	
18270	S.E.	Volant magnétique complet ..... }	
18272	1	Came	
18322	1	Induit d'alimentation.....	
18323	1	Capteur	
18377	1	Fil liaison volant-bobine (côté volant).....	
18378	1	Fil liaison volant-bobine (côté bobine) avec tête électronique à circuit imprimé	
18379	3	Vis ⌀ 4×75×18	
18584	1	Résistance avec refroidisseur	
18585	2	Entretoise avec méplat fix-capteur ⌀4×9 épais = 7,5	
18586	1	Entretoise fix-induit alimentation ⌀ 5×12 épais = 8	
18866	1	Corps de bobine électronique (sans fil ni tête)....	

NOTA. 1 - **BAGUE DE CENTRAGE 16516.** Outillage spécial indispensable pour le centrage des induits lors du remontage de ces derniers.

NOTA. 2 - Nous pratiquons l'échange standard du plateau complet et du volant complet en nos ateliers de réparations, 35, Rue Baudin, Le-Pré-Saint-Gervais (Seine).

Reproduction interdite

MOBYLETTE Type AV 98 ou AU 98

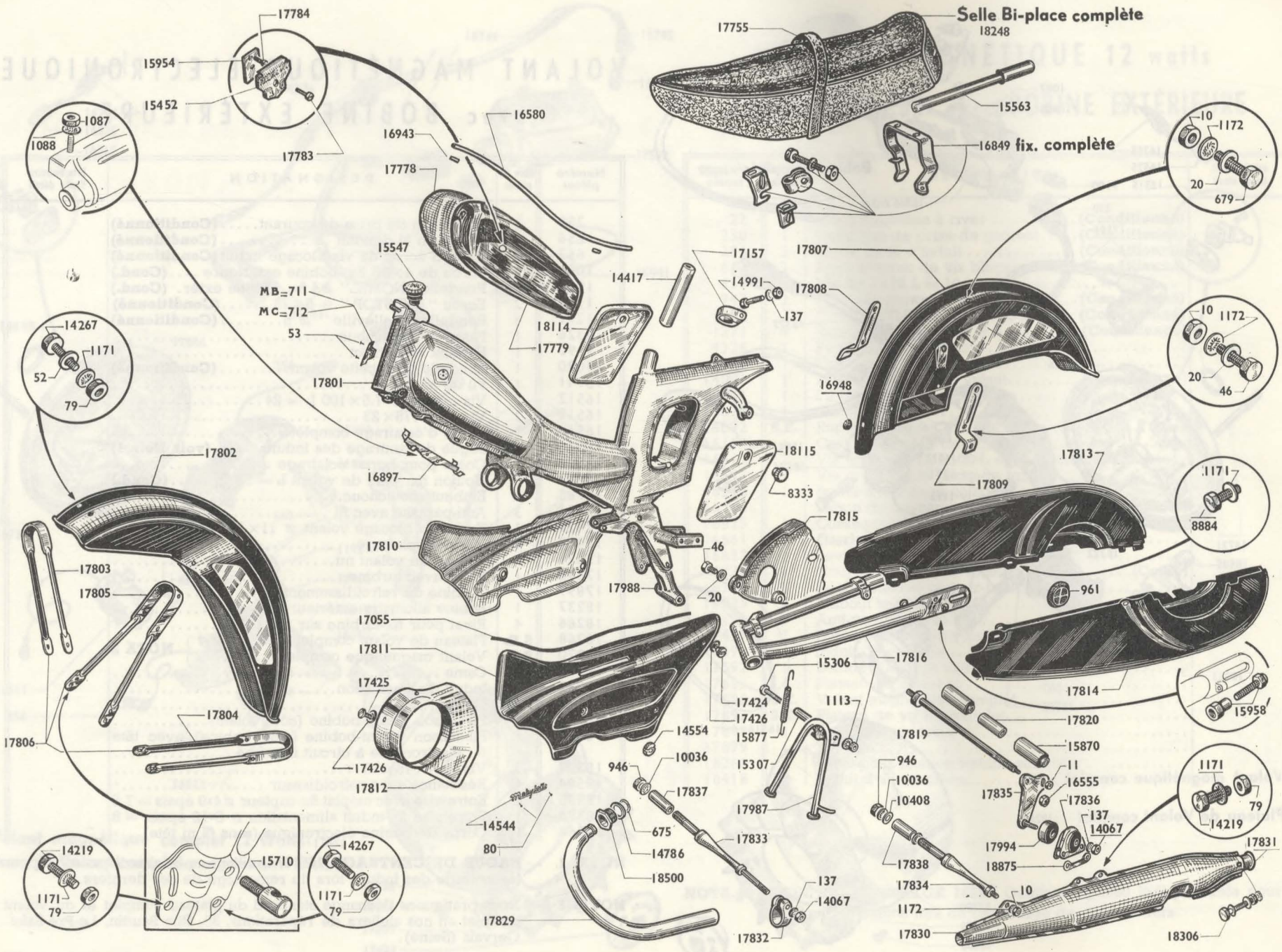

Reproduction interdite

MOBYLETTE Type AV 98 ou AU 98

PARTIE CYCLE

Numéro Pièces	Nbre de pièces	DÉSIGNATION	Prix unitaire Vente détail
		CADRE	
53	2	Clou cannelé ..... **(Conditionné)**	
711	1	Plaque de cadre MB	
712		Plaque de cadre MC	
8333	2	Bouton de boîte à outils ..... **(Conditionné)**	
15452	2	Monogramme de réservoir "Mobylette"	
15547	1	Bouchon de réservoir avec jauge.....	
15563	1	Pompe à air L = 250	
15954	2	Plaquette de positionnement monogramme	
16580	1	Jonc de poutre réservoir	
16897	1	Pont attache gaine amovible	
16943	3	Agrafe pour jonc de poutre.....	
17778	1	Enjoliveur réservoir côté droit	
17779	1	Enjoliveur réservoir côté gauche	
17783	2	Vis de fix. monogramme ⌀ 3×60×17 .... **(Cond.)**	
17784	2	Vis de fix. enjoliveur ⌀ 3×60×15 ..... **(Cond.)**	
17801	1	Cadre	
18114	1	Couvercle BO côté droit.....	
18115	1	Couvercle BO côté gauche	
		BEQUILLE	
15306	1	Boulon de béquille avec écrou..... **(Conditionné)**	
15307	1	Entretoise de boulon de béquille... **(Conditionné)**	
15877	1	Ressort de béquille ..... **(Conditionné)**	
17987	1	Béquille centrale	
17988	1	Support béquille à souder	
		GARDE-BOUE	
16948	1	Passe-fil caoutchouc sur garde-boue AR... **(Cond.)**	
17802	1	Garde-boue AV nu	
17803	1	Tringle sup. de g.-boue AV.....	
17804	1	Tringle inf. de g.-boue AV.....	
17805	1	Pont de g.-boue AV	
17806		Jeu de tringles de g.-boue AV	
17807	1	Garde-boue AR ..... **NOTA 1**	
		CARTERS	
80	4	Rivet de marque de carters ..... **(Cond.)**	
961	1	Bouchon caoutchouc regard chaîne	
14544	2	Marque " MOBYLETTE " de carters.....	
14554	4	Ecrou moleté de carter de chaîne ⌀ 6×100.....	
17055	2	Jonc de carter de chaîne (chaudron).....	
17424	2	Vis de carter de chaîne ..... **(Conditionné)**	
17425	3	Vis de carter protection "DIMOBY" **(Conditionné)**	
17426	5	Rondelle des vis de fix. carter	
17808	1	Patte fix. sup. carter droit	
17809	1	Patte fix. sup. carter gauche	
17810	1	Carter de chaîne côté droit	
17811	1	Carter de chaîne côté gauche	
17812	1	Carter de protection "DIMOBY" ..... **NOTA 2**	
17813	1	Demi carter supérieur chaîne moteur	
17814	1	Demi carter inférieur chaîne moteur	
17815	1	Carter de pignon de chaîne	
18130	S.E.	Ens. de marques "ELECTRONIC" pour carters .. **(Cond.)**	

Numéro pièces	Nbre de pièces	DÉSIGNATION	Prix unitaire Vente détail
		BRAS ARRIERE OSCILLANT	
15870	2	Silenbloc de bras AR.....	
15958	2	Vis de réglage roue AR 5×90×30 ..... **(Cond.)**	
16555	1	Ecrou "NYLSTOP" ⌀ 10×100 (axe articul. du bras).	
17816	1	Bras AR oscillant	
17819	1	Axe d'articulation du bras	
17820	1	Entretoise de silenblocs	
		SELLE BIPLACE	
14417	1	Tige de selle ⌀ 25,5.....	
14991	S.E.	Boulon de collier tige de selle 8×100×46. **(Cond.)**	
16849	1	Fixation complète selle biplace.....	
17157	S.E.	Collier de serrage tige de selle	
17755	1	Sangle de selle biplace	
18248	1	Selle complète biplace avec fixation	
		ECHAPPEMENT	
675	1	Joint échappement.....	
14786	1	Anneau butée d'écrou	
17829	1	Cintre échappement	
17830	S.E.	Pot échappement complet.....	
17831	1	Chicane (sortie pot échappement)	
17832	1	Collier de pot échappement	
17833	1	Axe de collier de pot échappement L = 143	
17834	1	Colonnette fix. pot échappement L = 128,5.....	
17835	1	Support de pot échapt (fix. sur axe articul. 17819)	
17836	S.E.	Boîtier complet de flexibloc (sur pot échapt)	
17837	1	Entretoise axe de collier échapt ⌀ 10,5×14,5×26,5	
17838	1	Entretoise de colonnette échapt ⌀ 10,5×14,5×23,5	
17994	1	Flexibloc fix. pot échapt (8×32×23,2×18)	
18306	1	Boulon a/écrous et rondelles fix. chicane ⌀ 4x75x35,5	
18500	1	Ecrou échappement	
18875	2	Entretoise pot-boîtier Flexibloc	
		BOULONNERIE CYCLE	
10	10	Ecrou de 6×100..... **(Conditionné)**	
11	1	Ecrou ⌀ 7×100..... **(Conditionné)**	
20	10	Rondelle plate ⌀ 6 ..... **(Conditionné)**	
46	4	Boulon de 6×100×11 ..... **(Conditionné)**	
52	8	Rondelle plate ⌀ 5 ..... **(Conditionné)**	
79	18	Ecrou de 5×90..... **(Conditionné)**	
137	1	Rondelle "BLOCFOR" ⌀ 8	
679	4	Boulon de 6×100×16 ..... **(Conditionné)**	
946	2	Ecrou ⌀ 10×100.....	
1087	4	Ecrou ⌀ 4×75..... **(Conditionné)**	
1088	4	Rondelle "NOMEL" ⌀ 4 ..... **(Conditionné)**	
1113	1	Rondelle "NOMEL" ⌀ 7 ..... **(Conditionné)**	
1171	5	Rondelle "NOMEL" ⌀ 5..... **(Conditionné)**	
1172	16	Rondelle "NOMEL" ⌀ 6 ..... **(Conditionné)**	
8884	4	Vis de 5×90×8 fix. carter chaîne moteur sur bras..	
10036	2	Rondelle "Acro" ⌀ 10..... **(Conditionné)**	
10408	2	Rondelle plate ⌀ 10×20	
14067	2	Ecrou de 8×100 ..... **(Conditionné)**	
14219	8	Boulon de 5×90×15 ..... **(Conditionné)**	
14267	10	Boulon de 5×90×10 ..... **(Conditionné)**	
15710	1	Barillet embout gaine frein AV ..... **(Conditionné)**	

NOTA 1 - Garde-boue AR perçage pour plaque de police (D ou C 98) N° 18244.

NOTA 2 - Carter de protection "DIMOBY" pour D ou C 98 cylindre à ailettes carrées N° 18499.

Reproduction interdite

MOBYLETTE Type AV 98 ou AU 98

Amortisseur de Suspension arrière complet 17817

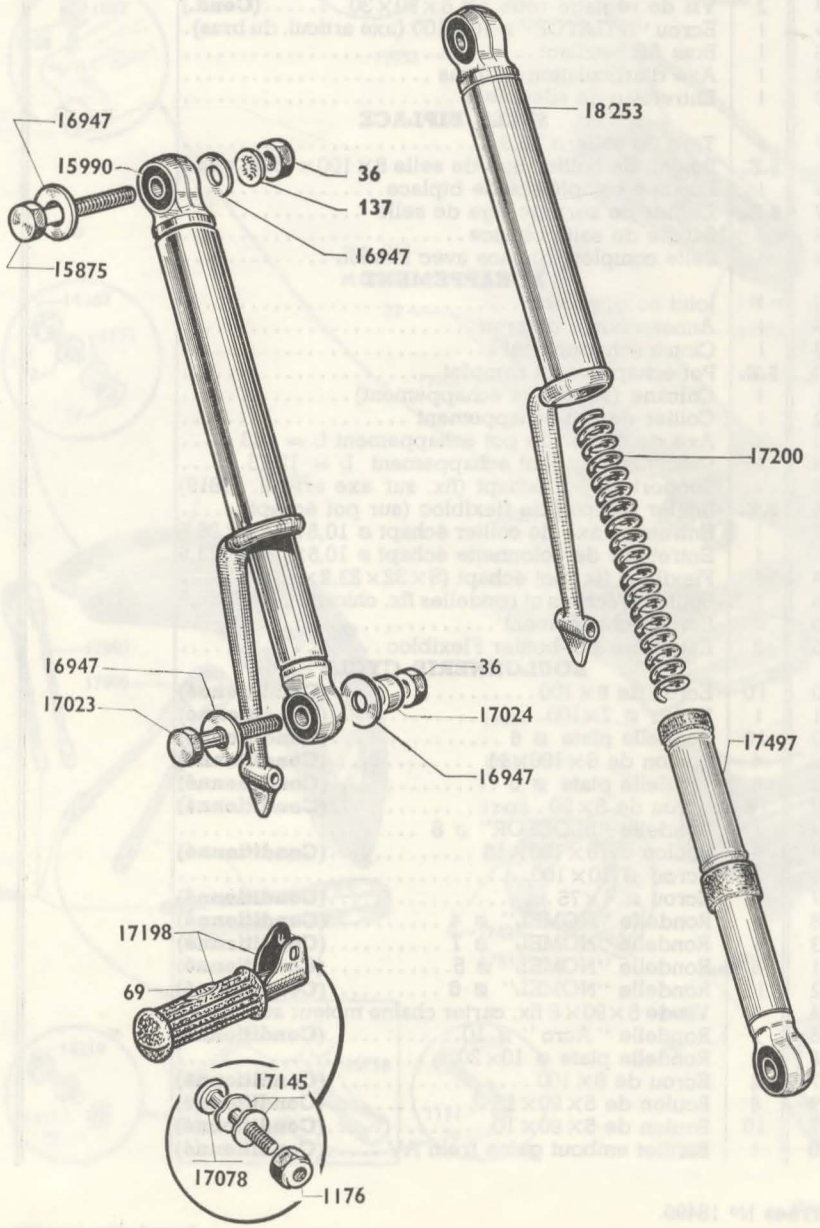

AMORTISSEURS DE SUSPENSION AR

Numéro pièces	Nbre de pièces	DÉSIGNATION	Prix unitaire Vente détail
		AMORTISSEUR (Suspension AR)	
36	4	Ecrou de 8×100	
69	2	Patin caoutchouc de repose-pied	
137	2	Rondelle "BLOCFOR" ø 8.....	
1176	2	Ecrou "NYLSTOP" ø 6.....**(Conditionné)**	
15875	2	Axe sup. d'amortisseur (avec écrou) 8×100×56...	
15990	4	Silentbloc avec entretoise d'amortisseur	
16947	8	Rondelle 8,5×24×1,5.....**(Conditionné)**	
17023	2	Axe inf. d'amortisseur (avec écrou) 8×10×39....	
17024	2	Entretoise de l'axe inf. ø 8×16 épais. = 5 m/m	
17078	2	Axe de repose-pied ø 6×100×30.....	
17145	4	Rondel. "ONDUFLEX" ø 6,4x12 ép. = 5/10.**(Cond.)**	
17198	S.E.	Repose-pied complet (avec patin et axe).....	
17200	2	Ressort d'amortisseur (type biplace).....	
17497	1	Elément inférieur de suspension (biplace)	
17817	S.E.	Amortisseur compl. de suspension AR type biplace	
18253	1	Elément supérieur de suspension (biplace).....	

REMPLACEMENT DU RESSORT D'AMORTISSEUR MUNI DE REPOSE-PIEDS.

1° Dévisser l'ensemble des deux parties constituant l'amortisseur.

Au cas où le ressort serait rompu. extraire les fragments avec un autre ressort vissé dans la partie à extraire.

2° Replacer le nouveau ressort enduit de graisse spéciale BP ENERGREASE C 3 G.

3° Visser sur le ressort la seconde partie de l'amortisseur.

S.E. = Sous-ensemble (ne figure pas sur le dessin).

Reproduction interdite

MOBYLETTE Type AV 98 ou AU 98

moyeu avant complet 17854

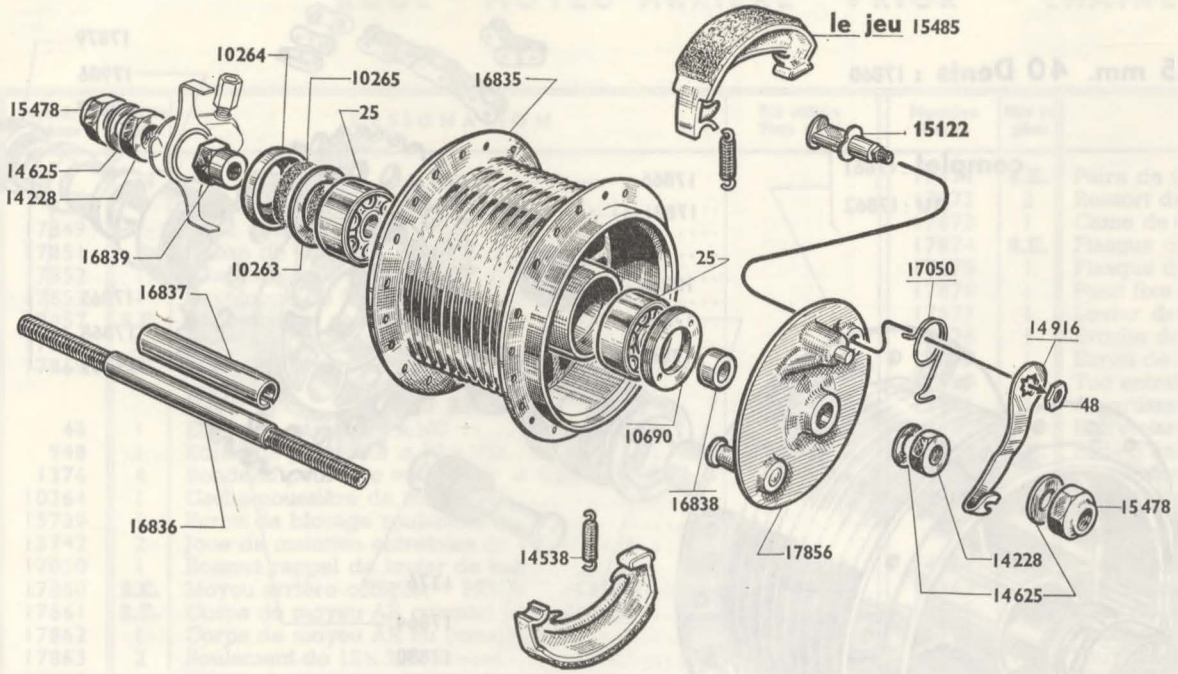

ROUE ET MOYEU AVANT "PRIOR"

⌀ 100

Reproduction interdite

Numéro Pièces	Nbre de pièces	DÉSIGNATION	Prix unitaire Vente détail
		ROUE AVANT	
17848	S.E.	Roue AV complète "PRIOR"	
17849	1	Jante de 17×1,42	
17850	36	Rayon de roue AV 17×17×18 L = 168....**(Cond.)**	
17851	1	Ruban de jante	
17852	1	Chambre à air de 2,75×17	
17853	1	Enveloppe de 2,75×17	
17859	36	Ecrou de rayon, jauge 18	
		MOYEU	
25	2	Roulement de 32×12×10	
48	1	Ecrou de came de 8×100	
10263	1	Joue de roulement	
10264	1	Cache-poussière ⌀ 32	
10265	1	Feutre	
10690	1	Ecrou de blocage roulement (filetage à gauche)	

Numéro pièces	Nbre de Pièces	DÉSIGNATION	Prix unitaire Vente détail
14228	2	Ecrou d'écartement ⌀ 11×100	
14538	2	Ressort des mâchoires....**(Cond.)**	
14625	3	Rondelle plate	
14916	1	Levier de came	
15122	1	Came des mâchoires avec écrou ....**(Cond.)**	
15478	2	Ecrou de roue ⌀ 11	
15485	1	Paire de mâchoires ⌀ 100	
16835	1	Corps de moyeu AV nu	
16836	1	Axe de moyeu nu ⌀ 12 - filetage 11×100	
16837	1	Entretoise des roulements ⌀ int. = 12,5 L = 43 m/m	
16838	1	Entretoise sous flasque ⌀ 12×17 - L = 6 m/m	
16839	1	Ecrou blocage moyeu ⌀ filet. = 11, embrevé à 12	
17050	1	Ressort de rappel de levier de came	
17854	S.E.	Moyeu AV complet ⌀ 100	
17855	S.E.	Flasque des mâchoires complet	
17856	1	Flasque des mâchoires nu	

Reproduction interdite

MOBYLETTE Type AV 98 ou AU 98

Chaîne 94 Maillons = Voir NOTA

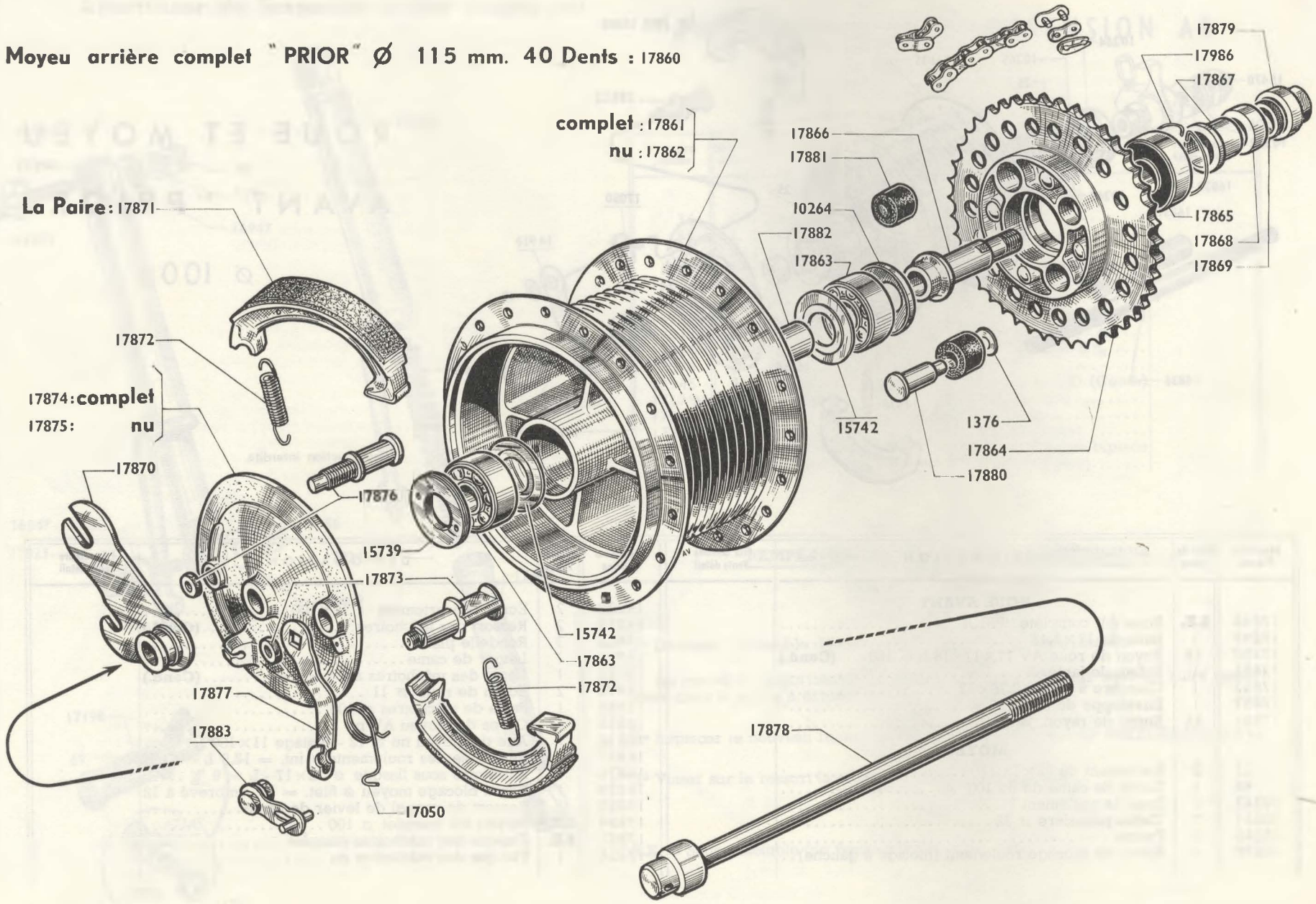

Reproduction interdite

MOBYLETTE Type AV 98 ou AU 98

ROUE - MOYEU ARRIÈRE " PRIOR " - CHAINE SECONDAIRE

Numéro Pièces	Nbre de pièces	DÉSIGNATION	Prix unitaire Vente détail
		ROUE	
775	1	Bouchon réducteur pour valve	
17849	1	Jante de 17 × 1,42	
17851	1	Ruban de jante	
17852	1	Chambre à air de 2,75 × 17	
17853	1	Enveloppe de 2,75 × 17	
17857	S.E.	Roue arrière complète 40 dents	
17858	36	Rayon de 17 × 17 × 18 L = 162	
17859	S.E.	Ecrou de rayon jauge 18	
		MOYEU ARRIÈRE	
48	1	Ecrou de came ø 8 × 100	
948	1	Ecrou de point fixe ø 10 × 100	
1376	4	Rondelle pour Toc entraîneur ø 6,2 × 14 × 10/10	
10264	1	Cache-poussière de moyeu AR	
15739	1	Ecrou de blocage roulement	
15742	2	Joue de maintien entretoise de roulements	
17050	1	Ressort rappel de levier de came	
17860	S.E.	Moyeu arrière complet " PRIOR " ø 115 40-dents	
17861	S.E.	Corps de moyeu AR complet (sans pignon)	
17862	1	Corps de moyeu AR nu (sans pignon)	
17863	2	Roulement de 12 × 32 × 10	
17864	1	Pignon arrière avec moyeu rivé 40 dents	
17865	1	Roulement de 17 × 40 × 12	
17866	1	Faux axe	
17867	1	Entretoise de faux axe	
17868	1	Rondelle de faux axe	
17869	1	Ecrou de faux axe	
17870	1	Patte d'ancrage avec entretoise	

Numéro Pièces	Nbre de pièces	DESIGNATION	Prix unitaire Vente détail
17871	S.E.	Paire de mâchoires ø 115	
17872	2	Ressort de mâchoire	
17873	1	Came de frein AR avec écrou	
17874	S.E.	Flasque des mâchoires frein AR complet ø 115	
17875	1	Flasque des mâchoires frein AR nu ø 115	
17876	1	Point fixe des mâchoires	
17877	1	Levier de came de frein AR	
17878	1	Broche de roue ø 12 L = 190 m/m	
17879	1	Ecrou de broche ø 12	
17880	4	Toc entraîneur pignon AR	**(Cond.)**
17881	4	Amortisseur caoutchouc pignon AR	**(Cond.)**
17882	1	Entretoise de roulement ø 13 × 16 L = 56 m/m	
17883	S.E.	Patte d'ancrage complète (avec téton et serre-câble) commande frein AR	
17986	1	Jonc de maintien roulement de roue de chaîne	
		CHAINE SECONDAIRE (12,7 × 4,88 × 7,75) NOTA	
14364		Faux maillon SEDIS	**(Cond.)**
14367		Attache-rapide SEDIS	**(Cond.)**
14565		Faux maillon Brampton (MAXIVIE)	**(Cond.)**
14875		Attache-rapide Brampton (MAXIVIE)	**(Cond.)**
17691		Faux maillon IRIS	**(Cond.)**
17695		Attache-rapide IRIS	**(Cond.)**
17886		Chaîne de transmission 94 maillons SEDIS	
17887		Chaîne de trans. 94 maillons Brampton (MAXIVIE)	
18294		Chaîne de trans. 94 maillons SEDIS (DELTA-RECORD)	
18304		Attache-rapide SEDIS (DELTA-RECORD)	**(Cond.)**
18305		Faux maillon SEDIS (DELTA-RECORD)	**(Cond.)**
18367		Chaîne de transmission 94 maillons IRIS	

NOTA CHAINE - Nous commander selon la marque désirée. Ces chaînes sont malgré tout interchangeables entre elles.

S.E. = Sous-ensemble (ne figure pas sur le dessin).

Reproduction interdite

MOBYLETTE Type AV 98 ou AU 98

GUIDON - TIMBRELEC - COMMANDES

Montage jusqu'à fin Septembre 1964

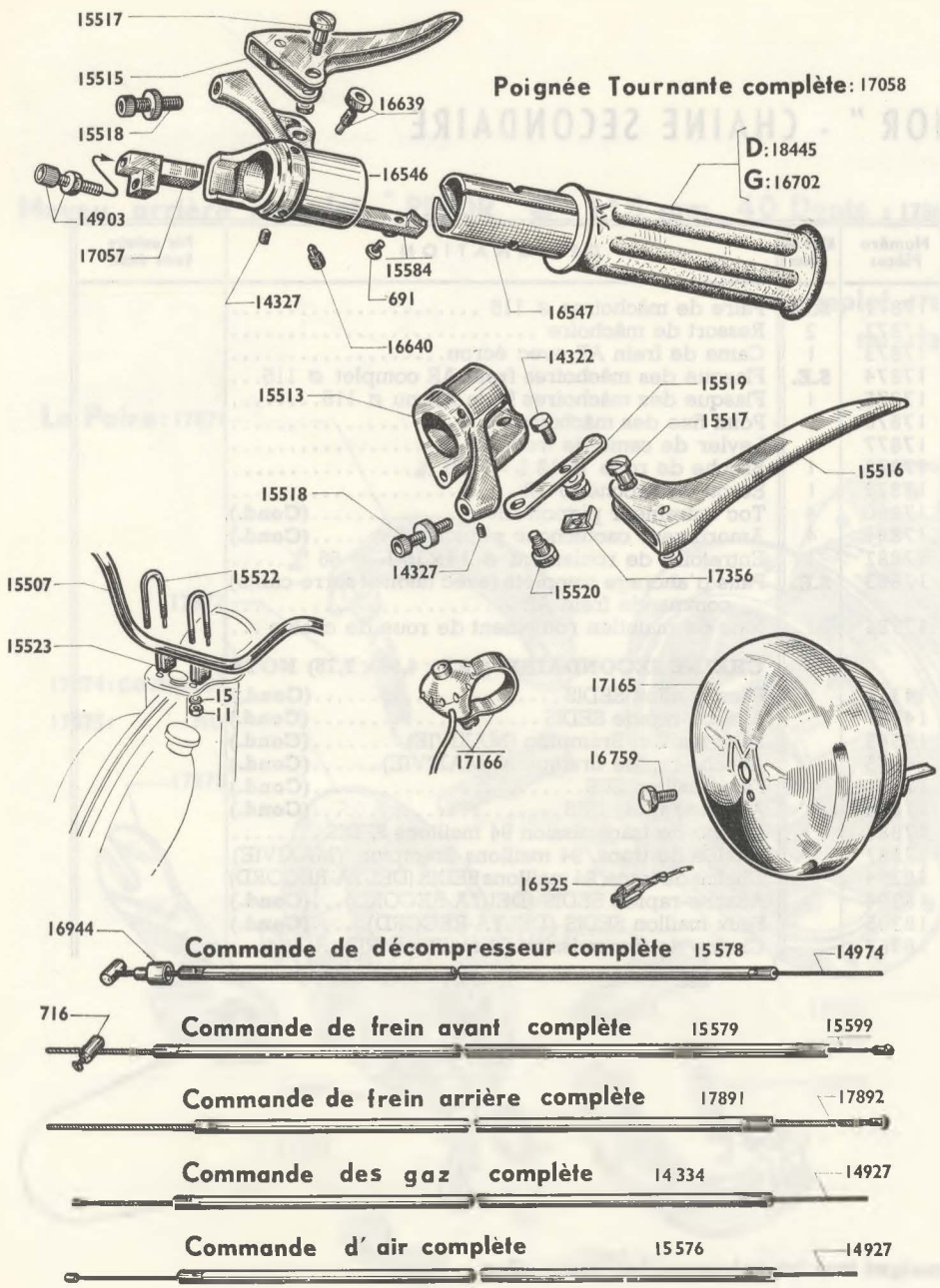

NOTA. - Complément pour guidon nu. Pièces nécessaires pour composer un guidon complet. Pour une demande de guidon complet, nous commander le cintre nu N° 15.507, plus le complément : 17589.

Numéro pièces	Nbre de pièces	DÉSIGNATION	Prix unitaire Vente détail
		GUIDON ET POIGNEE TOURNANTE	
11	2	Ecrou ⌀ 7 × 100 fix. étrier de guidon. **(Conditionné)**	
15	2	Rondelle grower ⌀ 7 ..... **(Conditionné)**	
691	2	Vis de curseur ..... **(Conditionné)**	
14322	1	Serre-câble de starter ..... **(Conditionné)**	
14327	5	Vis de serrage corps de poignée ... **(Conditionné)**	
14903	1	Barillet réglage décompresseur .... **(Conditionné)**	
15507	1	Cintre de guidon nu	
15513	1	Corps de poignée gauche	
15515	1	Levier de frein droit	
15516	1	Levier de frein gauche	
15517	2	Axe de levier avec écrou ..... **(Conditionné)**	
15518	2	Barillet réglage frein avec écrou ... **(Conditionné)**	
15519	1	Levier de starter ..... **(Conditionné)**	
15520	1	Axe de levier de starter ..... **(Conditionné)**	
15521	**S.E.**	Fixation complète du guidon sur fourche	
15522	2	Etrier de fixation guidon ..... **(Conditionné)**	
15523	2	Cale d'étrier	
15584	1	Curseur des gaz	
15712	**S.E.**	Levier de starter complet	
15991	**S.E.**	Corps de poig. g. compl. avec leviers, starter, frein.	
16546	1	Corps de poignée tournante	
16547	1	Manchon de poignée tournante	
16639	1	Vis de positionn. a/écrou ⌀ 5 × 90 L = 12 m/m 5. **(Cond.)**	
16640	1	Vis fix. corps poign. tourn. ⌀ 6x100 L = 11 m/m. **(Cond.)**	
16702	2	Poignée caoutchouc grise côté gauche	
17057	1	Curseur de décompresseur	
17058	**S.E.**	Poignée tournante complète	
17356	1	Protecteur de câble de starter ..... **(Conditionné)**	
17589	**S.E.**	Complément pour guidon nu	
18445	1	Poignée caoutchouc grise côté droit	
		TIMBRELEC	
16525	2	Cosse pour fil timbrelec ..... **(Conditionné)**	
16759	1	Vis de cloche ⌀ 5 × 90 L = 7 ..... **(Conditionné)**	
17164	**S.E.**	Timbrelec compl. a/ 2 fils et contact. (boîtier nylon).	
17165	1	Timbrelec (sans fil)	
17166	1	Ensem. 2 fils et contact. (1 fil de 0,52 a/bout. et 1 fil 0,30)	
		COMMANDES	
716	1	Serre-câble de frein AV ..... **(Conditionné)**	
14334	1	Commande des gaz complète	
14762	3	Isogaine de commandes	
14927	1	Câble des gaz ..... **(Conditionné)**	
14927	1	Câble d'air ..... **(Conditionné)**	
14974	1	Câble de décompresseur ..... **(Conditionné)**	
15576	1	Commande d'air complète	
15578	1	Commande de décompresseur complète	
15579	1	Commande de frein AV complète	
15599	1	Câble de frein AV ..... **(Conditionné)**	
16944	1	Butée gaine décompr. ⌀ ext. = 4 × 6,5 **(Conditionné)**	
17891	1	Commande de frein AR complète	
17892	1	Câble de frein AR ..... **(Conditionné)**	

Reproduction interdite

MOBYLETTE - VELOMOTEUR

Type AV ou AU 98 et Type D ou C 98

Poignée tournante complète AV98 : 18469

Poignée tournante complète D98 : 18472

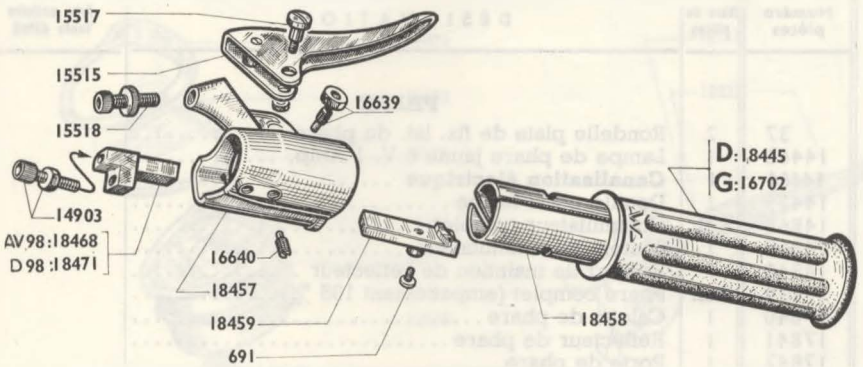

Levier de Starter complet : 15712

Corps de poignée gauche complet : 18462

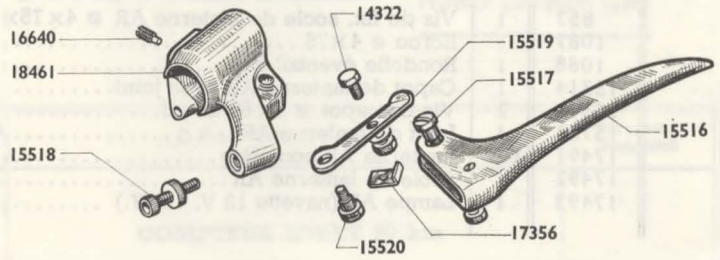

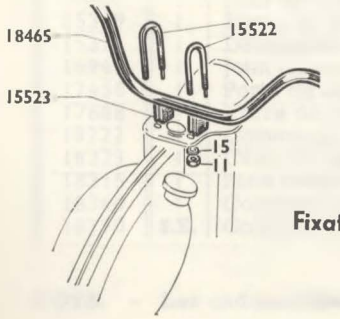

Complément pour Guidon nu AV98 : 18470

Complément pour Guidon nu D98 : 18473

Fixation complète de Guidon sur Fourche : 15521

GUIDON (Nouveau modèle)

Montage depuis Octobre 1964

Numéro pièces	Nbre de pièces	DESIGNATION	Prix unitaire Vente détail
		AV ou AU 98	
		Pièces différentes du guidon représenté page 14 A	
18457	1	Corps de poignée tournante	
18458	1	Manchon de poignée tournante	
18459	1	Curseur des gaz	
18461	1	Corps de poignée gauche	
18462	S.E.	Corps de poignée gauche complet avec levier, starter, frein	
18465	1	Cintre de guidon nu	
18468	1	Curseur de décompresseur	
18469	S.E.	Poignée tournante complète	
18470	S.E.	Complément pour guidon nu	
		D ou C 98	
		Pièces différentes du guidon représenté page 21 A	
18457	1	Corps de poignée tournante	
18458	1	Manchon de poignée tournante	
18459	1	Curseur des gaz	
18461	1	Corps de poignée gauche	
18462	S.E.	Corps de poignée gauche complet avec levier, starter, frein	
18465	1	Cintre de guidon nu	
18471	1	Curseur de décompresseur	
18472	S.E.	Poignée tournante complète	
18473	S.E.	Complément pour guidon nu	

NOTA. - Les vis de fixation N° 14327 ne sont plus à utiliser dans ce nouveau guidon. Le guidon D ou C 98 vélomoteur diffère par le curseur décompresseur 18471 comparément au curseur 18468 monté sur AV ou AU 98 cyclomoteur.

S.E. - Sous-ensemble (ne figure pas sur le dessin).

Reproduction interdite

MOBYLETTE Type AV 98 ou AU 98

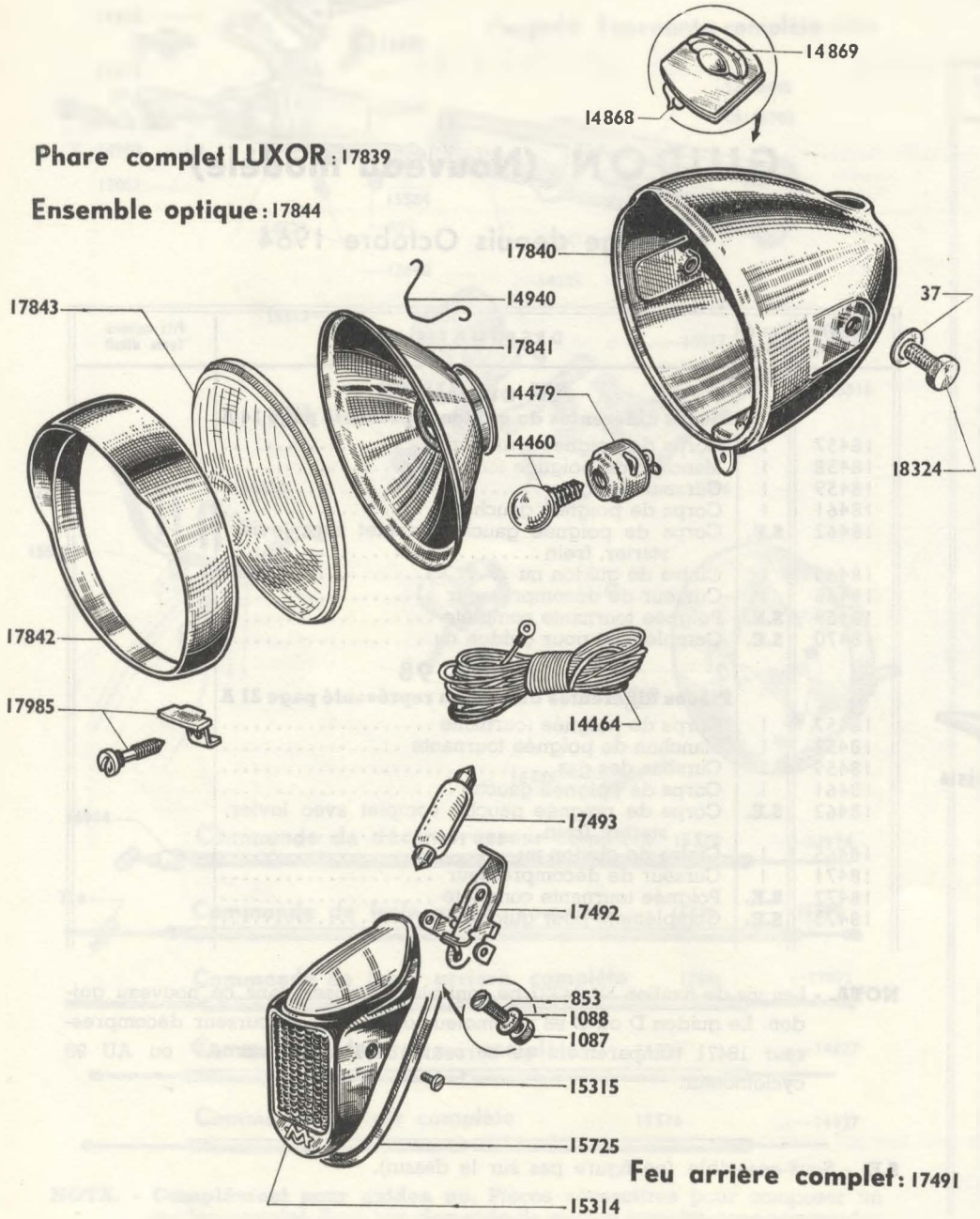

ÉCLAIRAGE

Numéro pièces	Nbre de pièces	DÉSIGNATION	Prix unitaire Vente détail
		PHARE	
37	2	Rondelle plate de fix. lat. du phare	
14460	1	Lampe de phare jaune 6 V. 1 Amp.	
14464	**1**	**Canalisation électrique**	
14479	1	Douille porte-lampe	
14868	**S.E.**	Commutateur complet	
14869	1	Bouton de commutateur	
14940	7	Ressort de maintien de réflecteur	
17839	**S.E.**	Phare complet (empattement 135 m/m)	
17840	1	Calotte de phare	
17841	1	Réflecteur de phare	
17842	1	Porte de phare	
17843	1	Verre de phare	
17844	**S.E.**	Ensemble optique (sans porte-lampe)	
17985	1	Agrafe de maintien porte de phare avec vis	
18324	2	Vis de fixation latérale du phare ⌀ 8×125×12	
		LANTERNE ARRIERE (12 watts)	
853	1	Vis de fix. socle de lanterne AR ⌀ 4×75×10	
1087	1	Ecrou ⌀ 4×75	
1088	1	Rondelle éventail ⌀ 4	
15314	1	Capot de lanterne AR avec joint	
15315	2	Vis de capot ⌀ 3×60 L = 8	
15725	1	Joint de lanterne AR	
17491	**S.E.**	Lanterne AR complète	
17492	1	Socle de lanterne AR	
17493	1	Lampe AR (navette 12 V. 15 W.)	

S.E. = Sous-ensemble (ne figure pas sur le dessin).

Reproduction interdite

Reproduction interdite

MOBYLETTE Type AV 98 ou AU 98

COMPTEURS 50 KM

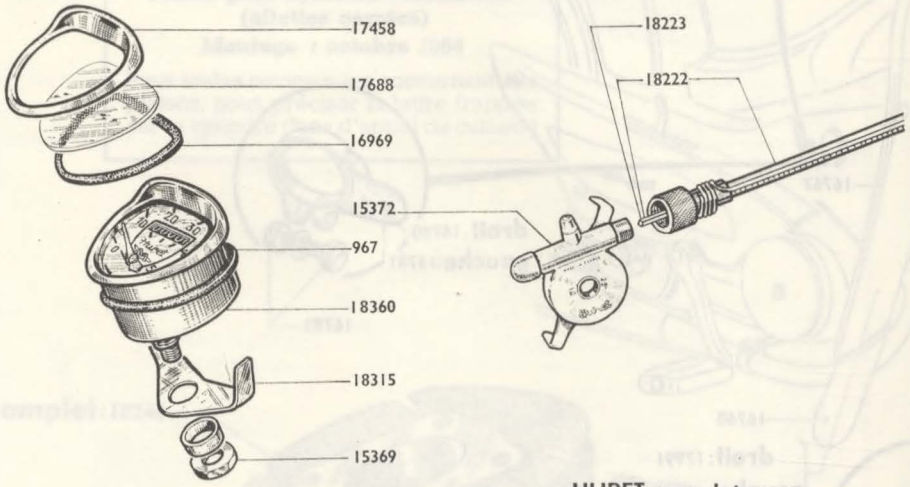

HURET complet: 18390

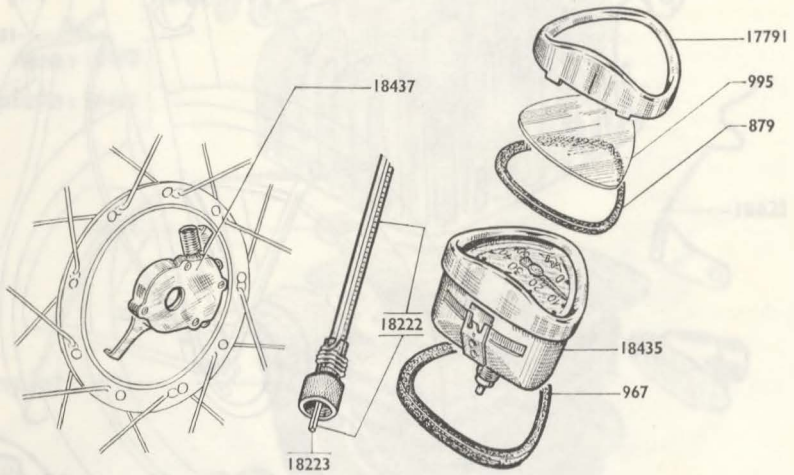

E.D. complet: 18436

Numéro pièces	Nbre de pièces	DÉSIGNATION	Prix unitaire Vente détail
		COMPTEUR HURET 50 km	
967	1	Joint de compteur	
15369	1	Ecrou de fixation compteur	
15372	1	Démultiplicateur sur roue AV	
16969	1	Joint de verre de compteur	
17458	1	Porte de compteur (à visière)	
17688	1	Verre de compteur	
18222	1	Commande de compteur L = 0 m 576	
18223	1	Câble de compteur L = 0 m 596	
18315	1	Patte fixation compteur	
18360	1	Compteur nu	
18390	S.E.	Compteur complet	

Numéro pièces	Nbre de pièces	DÉSIGNATION	Prix unitaire Vente détail
		COMPTEUR E.D. 50 km	
879	1	Joint de verre de compteur	
967	1	Joint de compteur	
995	1	Verre de compteur	
17791	1	Porte de compteur (à visière)	
18222	1	Commande de compteur L = 0 m 576	
18223	1	Câble de compteur L = 0 m 596	
18435	1	Compteur nu	
18436	S.E.	Compteur complet	
18437	1	Démultiplicateur sur roue AV	

NOTA. - Les cadrans de compteurs ne se détaillent pas.

Reproduction interdite

MOBYLETTE Type AV 98 ou AU 98

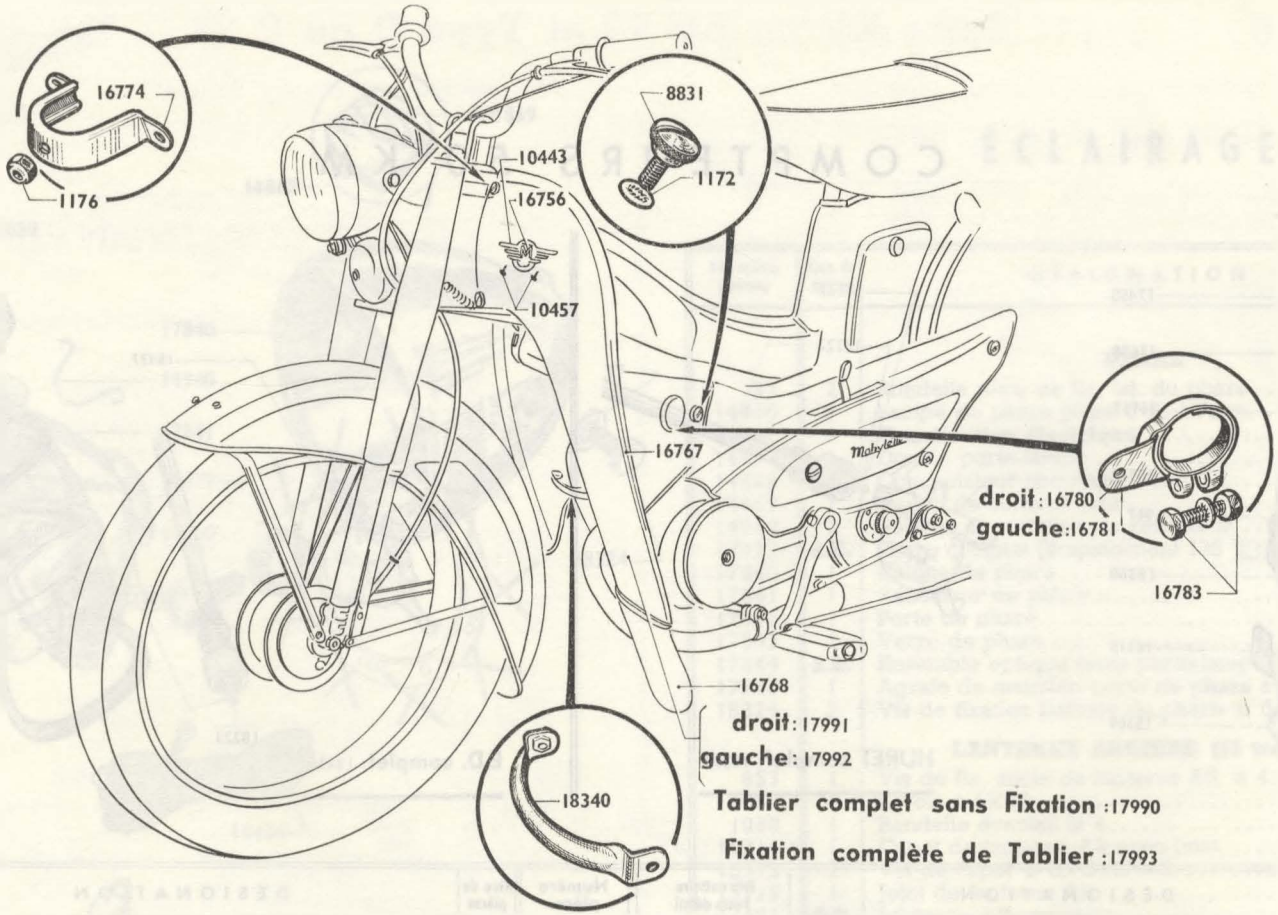

TABLIER ET FIXATION

Numéro pièces	Nbre de pièces	DESIGNATION	Prix unitaire Vente détail	Numéro pièces	Nbre de pièces	DESIGNATION	Prix unitaire Vente détail
1172	8	Rondelle "NOMEL" Ø 6..... **(Conditionné)**		16780	1	Collier inférieur côté droit.....	
1176	1	Ecrou "NYLSTOP" Ø 6..... **(Conditionné)**		16781	1	Collier inférieur côté gauche.....	
8831	8	Vis moletée Ø 6 × 100..... **(Conditionné)**		16783	2	Boulon à ergot Ø 6 × 100 × 32.....	
10443	1	Décalcomanie sous monogramme.....		16943		Agrafe pour jonc tablier..... **(Conditionné)**	
10457	2	Rivet de monogramme		17990	**S.E.**	Tablier complet sans fixation.....	
16756	1	Monogramme de tablier (côté gauche).....		17991	1	Demi-tablier côté droit	
16767	**S.E.**	Jeu de joncs enjoliveurs de tablier		17992	1	Demi-tablier côté gauche	
16768	**S.E.**	Jeu de Bavettes avec rivets		17993	**S.E.**	Fixation complète de tablier	
16774	1	Collier supérieur		18340	1	Tringle d'assemblage	

Reproduction interdite

VELOMOTEUR Type D 98 ou C 98

(Pièces différentes du type AV ou AU 98)

NOTA
Piston pour cylindre vélomoteur (ailettes carrées)
Montage : octobre 1964

Pour toutes commandes concernant ces pistons, nous préciser la lettre frappée sur le cylindre (face d'appui de culasse)

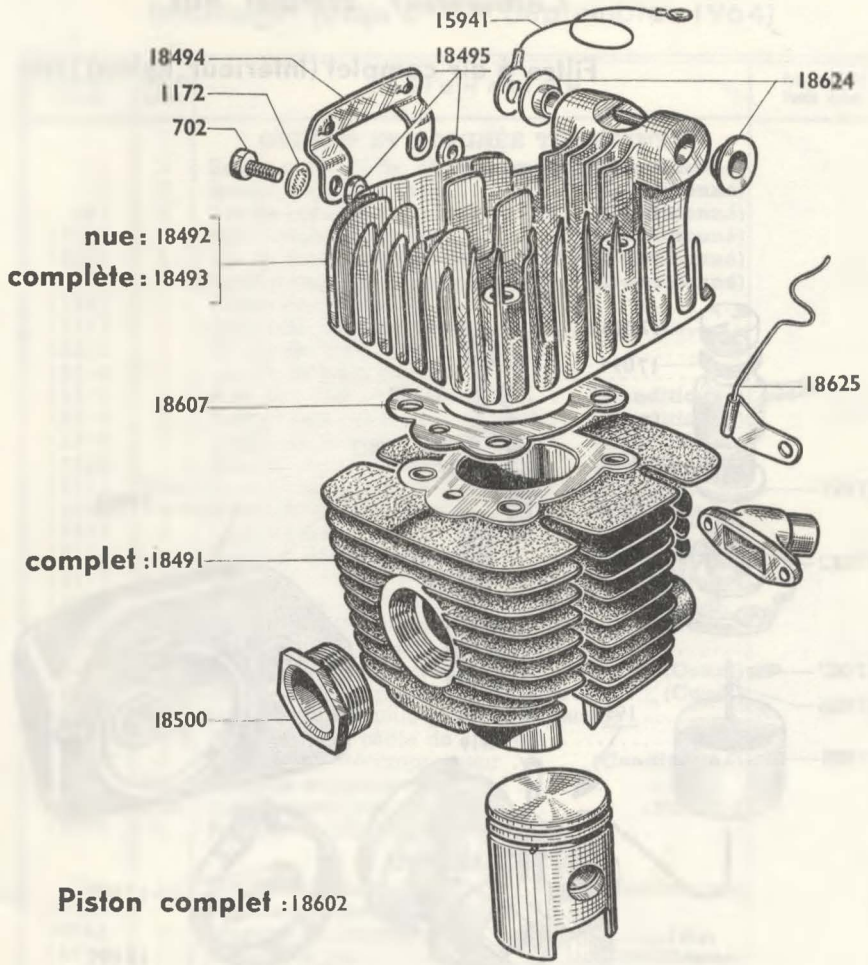

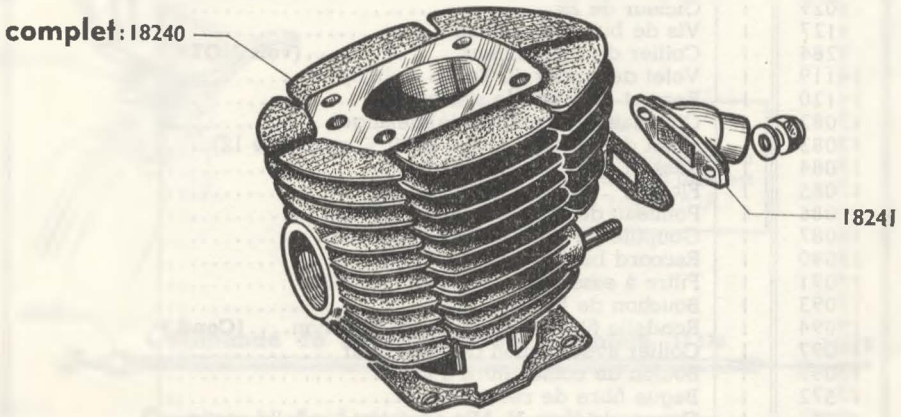

Numéro pièces	Nbre de pièces	DÉSIGNATION	Prix unitaire Vente détail	Numéro pièces	Nbre de pièces	DÉSIGNATION	Prix unitaire Vente détail
702	2	Vis de fixation patte volute 6×100×13 .... **(Cond.)**		18494	1	Patte fixation volute sur culasse (carrée)	
1172	2	Rondelle éventail des vis ø 6 ..... **(Cond.)**		18490	2	Entretoise de fixation patte volute sur culasse	
18240	**S.E.**	Cylindre avec piston complet ..... **(NOTA)**		18500	1	Ecrou d'échappement	
18241	1	Pipe admission ø 17×22		18602	**S.E.**	Piston complet	
18401	**S.E.**	Cylindre (ailettes carrées) a/piston cpt (sans pipe)		18607	1	Joint de culasse ..... **(Cond.)**	
18492	1	Culasse (ailettes carrées) nue		18624	2	Rondelle épaulée fix. sup. moteur	
18493	1	Culasse (ailettes carrées) avec décompresseur ...		18625	1	Guide canalisation H-T	

Reproduction interdite

VELOMOTEUR Type D 98 ou C 98

Carburateur complet 18239

Filtre à air complet (intérieur nylon) 17903

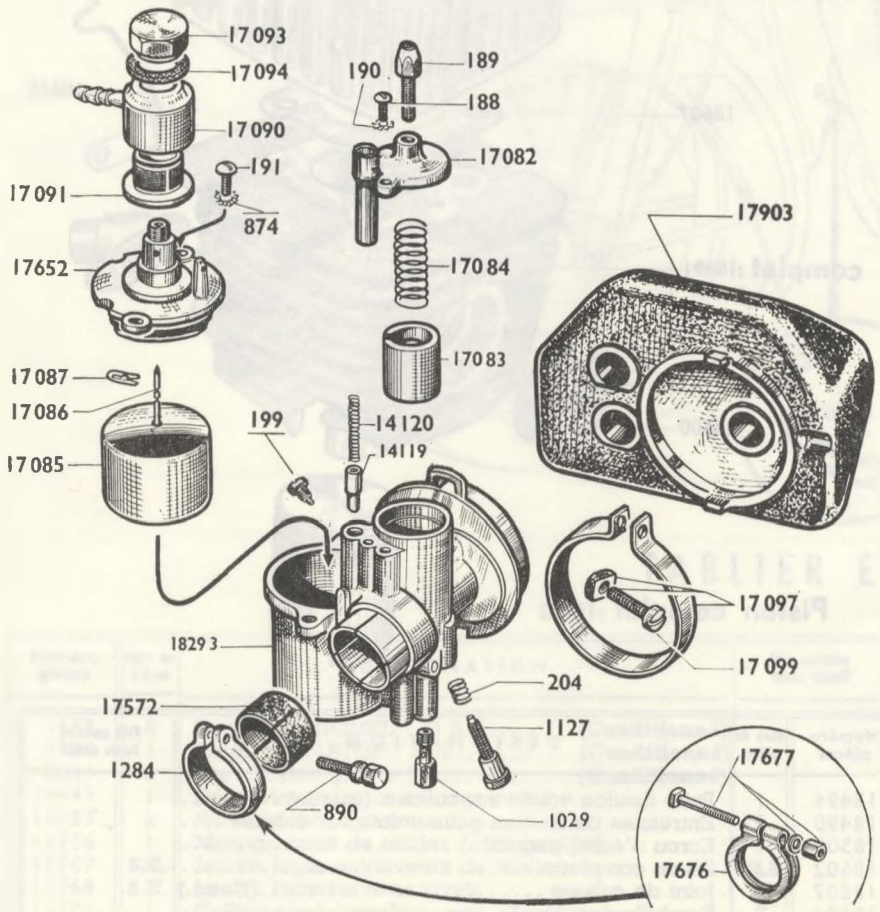

CARBURATEUR TYPE H 15

(Réglage 636)

(modèle avec filtre à air intérieur nylon)

Numéro pièces	Nbre de pièces	DÉSIGNATION
		CARBURATEUR H 15 (réglage 636)
188	1	Vis chapeau chamb. de mélange ø 4x75x12 . **(Cond.)**
189	1	Vis tendeur (sur chapeau de chamb.) ø 6x75 **(Cond.)**
190	1	Rondelle éventail ø 4
191	2	Vis de couvercle de cuve ø 5×90×11 ... **(Cond.)**
199	1	Vis guide volet des gaz
204	1	Ressort de vis de ralenti
874	2	Rondelle éventail ø 5 ... **(Conditionné)**
890	1	Vis de collier carburateur ... **(voir NOTA)**
1029	1	Gicleur de 29
1127	1	Vis de butée de ralenti
1284	1	Collier de carburateur ... **(voir NOTA)**
14119	1	Volet de starter (L Totale = 15,5)
14120	1	Ressort de volet de starter
17082	1	Chapeau de chambre de mélange
17083	1	Volet des gaz (L. totale = 20 m/m coupe de 12)
17084	1	Ressort de volet des gaz
17085	1	Flotteur
17086	1	Pointeau de flotteur
17087	1	Goupille de pointeau
17090	1	Raccord banjo
17091	1	Filtre à essence
17093	1	Bouchon de banjo
17094	1	Rondelle fibre supérieure du bouchon ... **(Cond.)**
17097	1	Collier avec boulon de filtre à air
17099	1	Boulon de collier filtre à air
17572	1	Bague fibre de réduction
17652	1	Couvercle cuve N. Mle a/joint et rondelle sertie
17653	1	Couvercle de cuve complet (avec raccord banjo, filtre et bouchon)
17676	1	Collier de carburateur ... **(voir NOTA)**
17677	1	Boulon de collier ø 6×100×36 ... **(voir NOTA)**
17903	S.E.	Filtre à air complet intérieur nylon
18239	S.E.	Carburateur complet à collier (réglage 636)
18293	1	Corps de carburateur (chambre)

NOTA. - Deux genres de colliers et de boulon ou vis de serrage ont équipé successivement ce type de carburateur. Nous commander, au numéro, le modèle désiré.

Reproduction interdite

VELOMOTEUR Type D 98 ou C 98

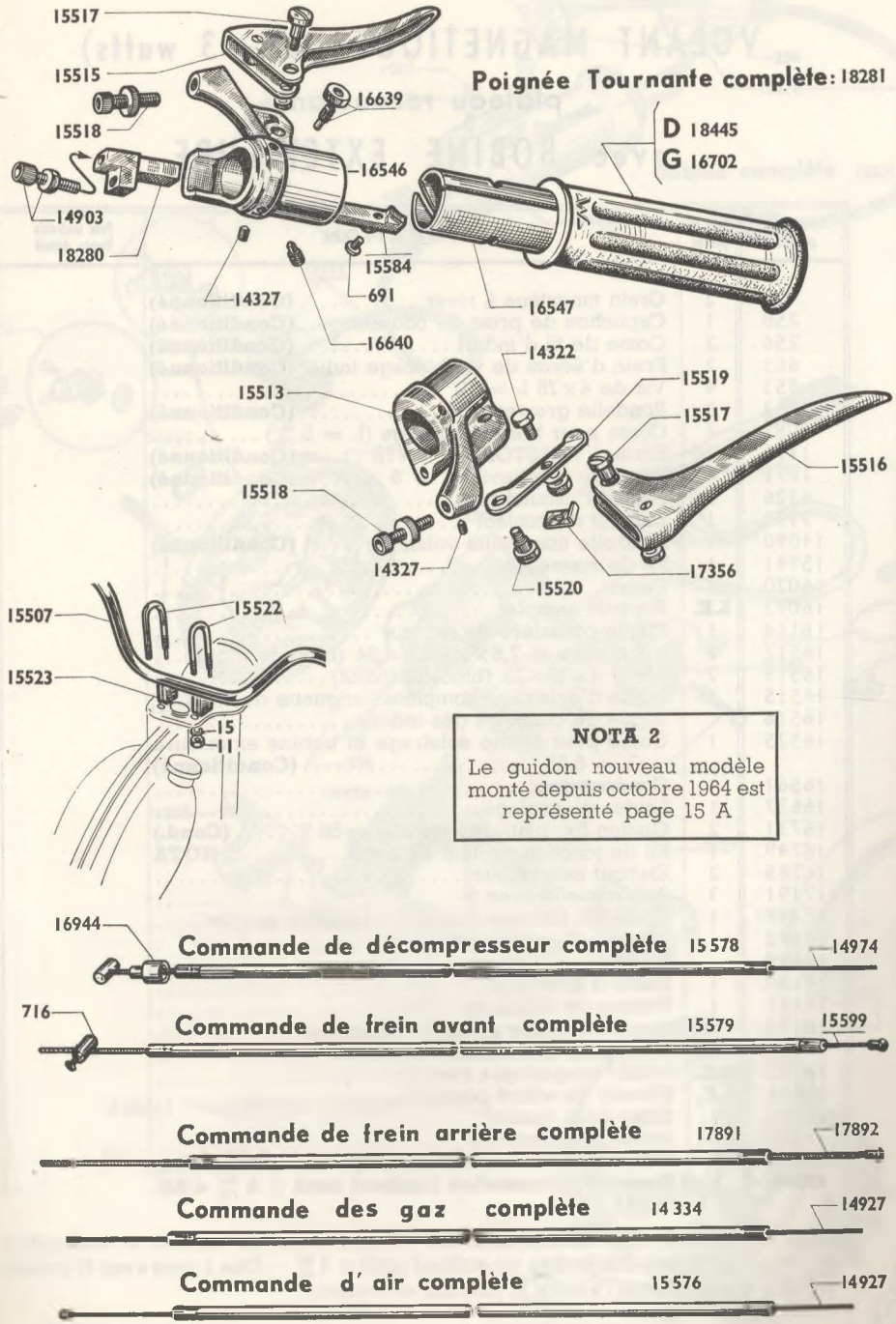

NOTA 2
Le guidon nouveau modèle monté depuis octobre 1964 est représenté page 15 A

Reproduction interdite

GUIDON - COMMANDES

(montage jusqu'à fin Septembre 1964)

Numéro Pièces	Nbre de pièces	DESIGNATION	Prix unitaire Vente détail
		GUIDON ET POIGNÉE TOURNANTE	
11	2	Ecrou ⌀ 7×100 fix. étrier de guidon **(Conditionné)**	
15	2	Rondelle grower ⌀ 7 ..... **(Conditionné)**	
691	2	Vis de curseur ..... **(Conditionné)**	
14322	1	Serre-câble de starter ..... **(Conditionné)**	
14327	5	Vis de serrage corps de poignée .. **(Conditionné)**	
14903	1	Barillet réglage décompresseur .... **(Conditionné)**	
15507	1	Cintre de guidon nu	
15513	1	Corps de poignée gauche	
15515	1	Levier de frein droit	
15516	1	Levier de frein gauche	
15517	2	Axe de levier avec écrou ..... **(Conditionné)**	
15518	2	Barillet réglage frein avec écrou ... **(Conditionné)**	
15519	1	Levier de starter ..... **(Conditionné)**	
15520	1	Axe de levier de starter ..... **(Conditionné)**	
15521	**S.E.**	Fixation complète de guidon sur fourche	
15522	2	Etrier de fixation guidon ..... **(Conditionné)**	
15523	2	Cale d'étrier	
15584	1	Curseur des gaz ..... **(Conditionné)**	
15712	**S.E.**	Levier de starter complet ..... **(Conditionné)**	
15991	**S.E.**	Corps poign. g. compl. avec leviers, starter, frein..	
16546	1	Corps de poignée tournante	
16547	1	Manchon de poignée tournante	
16639	1	Vis de position. a/écrou ⌀ 5×90 L = 12 m/m 5 **(Cond.)**	
16640	1	Vis fix. corps de poig. tour. ⌀ 6×100 L = 11 m/m **(Cond.)**	
16702	1	Poignée caoutchouc grise côté gauche	
17356	1	Protecteur de câble de starter	
18280	1	Curseur de décompresseur ..... **(Conditionné)**	
18281	**S.E.**	Poignée tournante complète	
18282	**S.E.**	Complément pour guidon nu ..... **NOTA 1**	
18445	1	Poignée caoutchouc gris côté droit	
		COMMANDES	
716	1	Serre-câble de frein AV ..... **(Conditionné)**	
14334	1	Commande des gaz complète	
14762	3	Isogaine de commandes	
14927	1	Câble des gaz ..... **(Conditionné)**	
14927	1	Câble d'air ..... **(Conditionné)**	
14974	1	Câble de décompresseur ..... **(Conditionné)**	
15576	1	Commande d'air complète	
15578	1	Commande de décompresseur complète	
15579	1	Commande de frein AV complète	
15599	1	Câble de frein AV ..... **(Conditionné)**	
16944	1	Butée gaine de décomp. ⌀ ext. = 4×6,5 . **(Cond.)**	
17891	1	Commande de frein AR complète	
17892	1	Câble de frein AR ..... **(Conditionné)**	

NOTA 1 - Complément pour guidon nu. Pièces nécessaires pour composer un guidon complet. Pour une demande de guidon complet, nous commander le cintre nu N° 15507, plus le complément N° 18282.

Reproduction interdite

VELOMOTEUR Type D 98 ou C 98

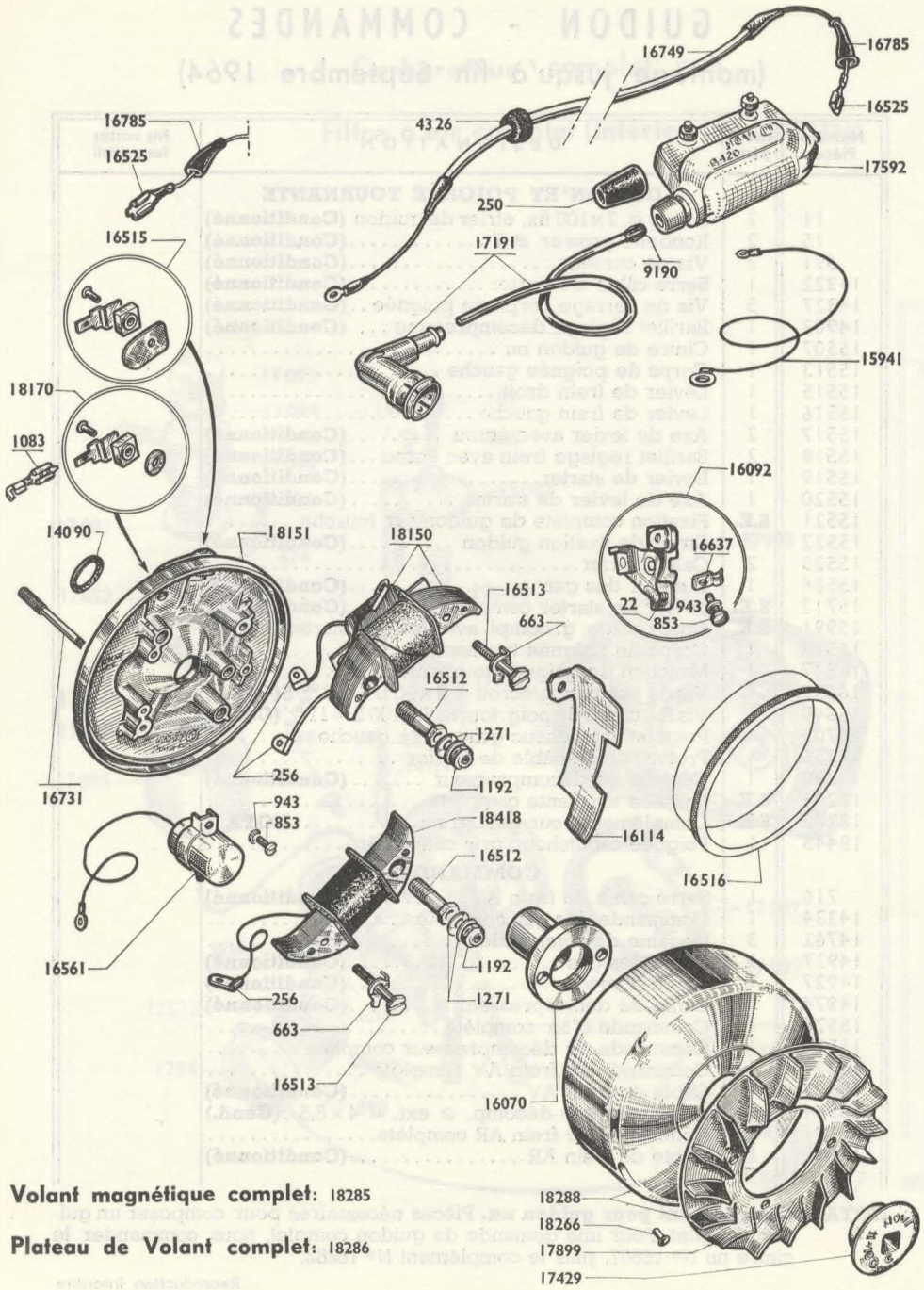

Volant magnétique complet: 18285

Plateau de Volant complet: 18286

VOLANT MAGNETIQUE (25 + 3 watts)

plateau recouvrant

avec BOBINE EXTERIEURE

Numéro pièces	Nbre de pièces	DESIGNATION	Prix unitaire Vente détail
22	2	Grain tungstène à river ..... **(Conditionné)**	
250	1	Capuchon de prise de courant..... **(Conditionné)**	
256	3	Cosse de fil d'induit ..... **(Conditionné)**	
663	2	Frein d'écrou de vis blocage induit **(Conditionné)**	
853	4	Vis de 4×75 L = 10	
943	3	Rondelle grower ⌀ 4 ..... **(Conditionné)**	
1083	1	Cosse pour borne éclairage (L = 5 m/m)	
1192	2	Ecrou " NYLSTOP " ⌀ 5×75 ..... **(Conditionné)**	
1271	4	Rondelle " Belleville " ⌀ 5 ..... **(Conditionné)**	
4326	1	Passe-fil caoutchouc	
9190	1	Embout de contact	
14090	1	Rondelle étanchéité volant..... **(Conditionné)**	
15941	1	Fil de masse	
16070	1	Came	
16092	**S.E.**	Rupteur complet	
16114	1	Cache-poussière de rupteur	
16512	2	Vis creuse ⌀ 7,5×100 L = 24 (blocage induit)...	
16513	2	Vis ⌀ 4×75×23 (blocage induit)	
16515	1	Borne d'éclairage complète (languette de 6,35)...	
16516		Bague de centrage des induits	
16525	1	Cosse pour borne éclairage et bobine extérieure L = 6,35 ..... **(Conditionné)**	
16561	1	Condensateur	
16637	1	Levier de réglage.....	
16731	2	Goujon fix. plat. de volant L = 59 m/m ..... **(Cond.)**	
16749	1	Fil de jonction rupteur-bobine..... **NOTA**	
16785	2	Embout caoutchouc.....	
17191	3	Anti-parasite avec fil	
17429	1	Ecrou de blocage volant ⌀ 11×100 à gauche	
17592	1	Bobine allumage extérieure	
17899	1	Turbine	
18150	1	Induit d'éclairage	
18151	1	Plateau de volant nu	
18170	1	Borne éclairage complète (languette de 5 m/m)	
18266	4	Rivet pour fixation turbine sur rotor	
18285	**S.E.**	Volant magnétique complet	
18286	**S.E.**	Plateau de volant complet.....	
18288	1	Rotor avec turbine	
18418	1	Induit d'alimentation	
18845	**1**	**Fil de liaison volant-bobine (avec embout rond)**	
18846	**1**	**Borne d'alimentation (embout rond ⌀ 4 m/m a/fil)**	

NOTA. - Depuis février 1965, le fil liaison volant-bobine est modifié, il comporte à une de ses extrémités un embout rond ⌀ 4 m/m — Une borne avec fil (vissée sur le plateau) assure la jonction au rupteur.

Reproduction interdite

VOLANT MAGNÉTIQUE ÉLECTRONIQUE avec BOBINE EXTÉRIEURE

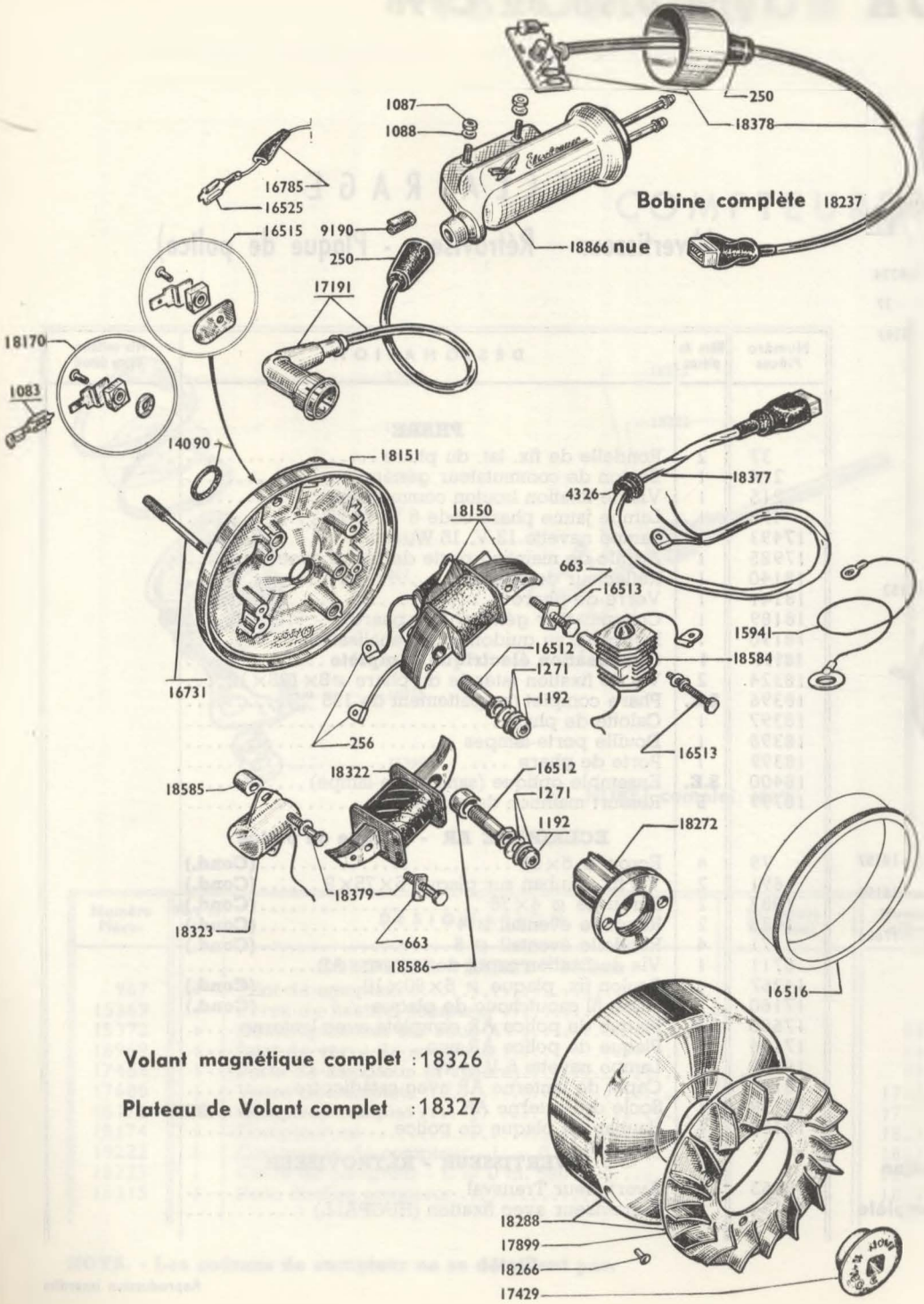

Numéro Pièces	Nbre de pièces	DÉSIGNATION	Prix unitaire Vente détail
250	2	Capuchon de prise de courant .... **(Conditionné)**	
256	3	Cosse de fil d'induit ..... **(Conditionné)**	
663	2	Frein d'écrou de vis blocage induit **(Conditionné)**	
1083	1	Cosse de fil d'éclairage (clips) lang. = 5 m/m **(Cond.)**	
1087	2	Ecrou ⌀ 4×75 fix bobine..... **(Conditionné)**	
1088	2	Rondelle éventail ⌀ 4 ..... **(Conditionné)**	
1192	2	Ecrou "NYLSTOP" ⌀ 5×75 ..... **(Conditionné)**	
1271	4	Rondelle "Belleville ⌀ 5 ..... **(Conditionné)**	
4326	1	Passe-fil caoutchouc	
9190	1	Embout de contact	
14090	1	Rondelle étanchéité volant..... **(Conditionné)**	
15941	1	Fil de masse	
16512	2	Vis creuse ⌀ 7,5×100 L = 24.....	
16513	2	Vis ⌀ 4×75×23.....	
16515	1	Borne d'éclairage complète (languette de 6,35) ...	
16516		Bague de centrage des induits ..... **(voir Nota 1)**	
16525	1	Cosse pour borne éclairage	
16731	2	Goujon fix. plat. de volant L = 59 m/m ..... **(Cond.)**	
16785	2	Embout caoutchouc.....	
17191	3	Anti-parasite avec fil.....	
17429	1	Ecrou de blocage volant ⌀ 11×100 à gauche	
17899	1	Turbine de refroidissement	
18150	1	Induit d'éclairage	
18151	1	Plateau de volant nu	
18170	1	Borne éclairage complète (languette de 5 m/m)	
18237	1	Bobine allumage extérieure.....	
18266	4	Rivet pour fix-turbine sur rotor.....	
18272	1	Came	
18288	1	Rotor avec turbine	
18322	1	Induit d'alimentation.....	
18323	1	Capteur	
18326	S.E.	Volant magnétique complet ..... } **NOTA 2**	
18327	S.E.	Plateau de volant complet..... }	
18377	1	Fil liaison volant-bobine (coté volant)	
18378	1	Fil liaison volant-bobine (coté bobine) avec tête électronique à circuit imprimé	
18379	3	Vis ⌀ 4×75×18	
18584	1	Résistance avec refroidisseur	
18585	2	Entretoise avec méplat fix-capteur ⌀4×9 épais = 7,5	
18586	1	Entretoise fix-induit alimentation ⌀ 8×12 épais = 8	
18866	1	Corps de bobine électronique (sans fil ni tête) ...	

NOTA. 1 - **BAGUE DE CENTRAGE 16516.** Outillage spécial indispensable pour le centrage des induits lors du remontage de ces derniers.

NOTA. 2 - Nous pratiquons l'échange standard du plateau complet et du volant complet en nos ateliers de réparations, 35, Rue Baudin, Le-Pré-Saint-Gervais (Seine).

Reproduction interdite

VELOMOTEUR Type D 98 ou C 98

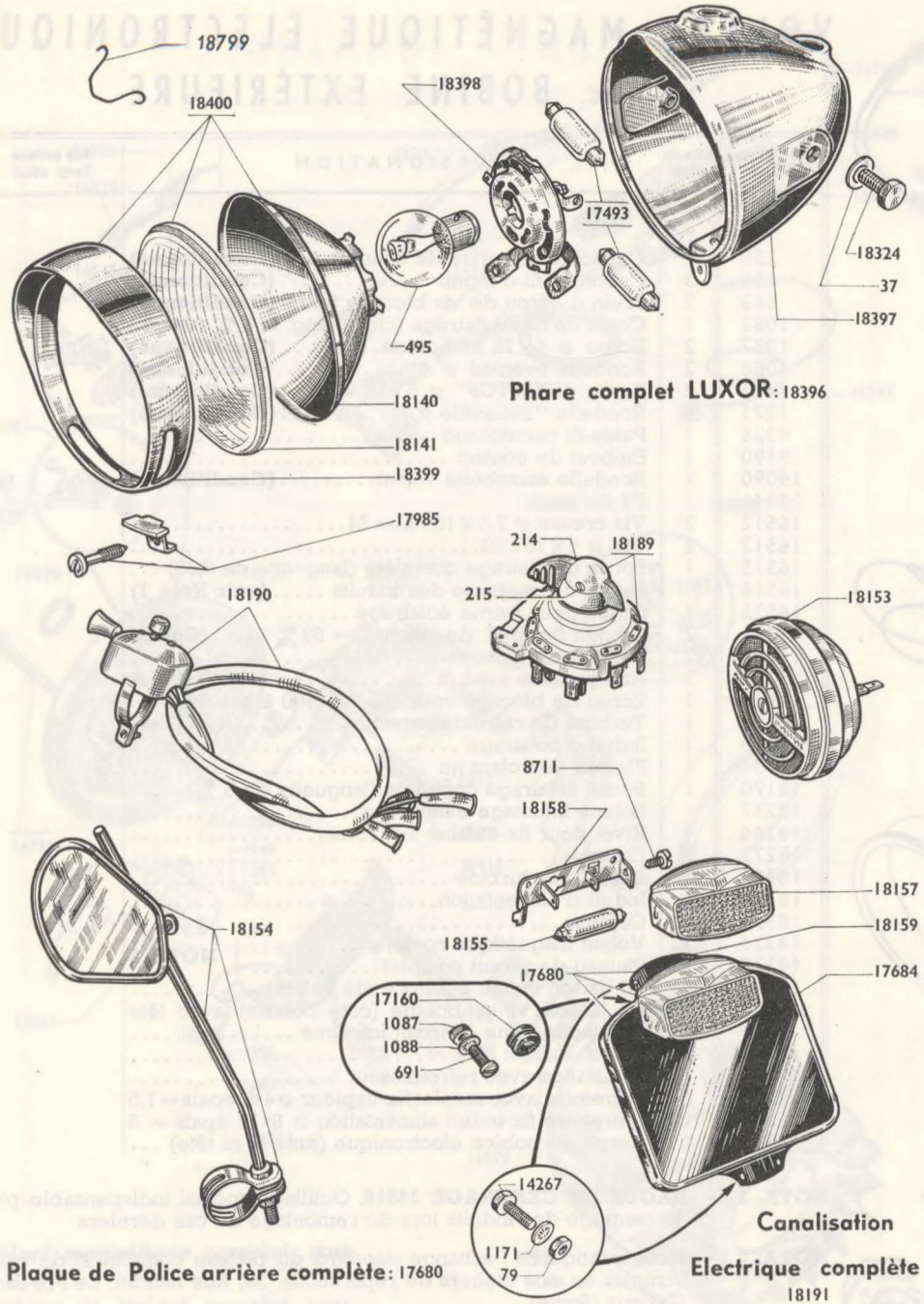

ECLAIRAGE

(Avertisseur - Rétroviseur - Plaque de police)

Numéro Pièces	Nbre de pièces	DÉSIGNATION	Prix unitaire Vente détail
		PHARE	
37	2	Rondelle de fix. lat. du phare	
214	1	Bouton de commutateur général	
215	1	Vis de fixation bouton commutateur	
495	1	Lampe jaune phare-code 6 V. 25/25	
17493	2	Lampe navette 12 V. 15 W,	
17985	1	Agrafe de maintien porte de phare avec vis	
18140	1	Réflecteur de phare	
18141	1	Verre de phare	
18189	1	Commutateur général (sur phare)	
18190	1	Inverseur au guidon avec canalisation	
18191	**1**	**Canalisation électrique complète**	
18324	2	Vis de fixation latérale du phare ⌀8×125×12	
18396	**S.E.**	Phare complet (empattement de 135 %)	
18397	1	Calotte de phare	
18398	1	Douille porte-lampes	
18399	1	Porte de phare	
18400	**S.E.**	Ensemble optique (sans porte-lampe)	
18799	5	Ressort maintien de réflecteur	
		ECLAIRAGE AR - Plaque de police	
79	4	Ecrou ⌀ 5×90	**(Cond.)**
691	2	Vis fix. hauban sur plaque 5×75×9	**(Cond.)**
1087	2	Ecrou de ⌀ 4×75	**(Cond.)**
1088	2	Rondelle éventail ⌀ 4	**(Cond.)**
1171	4	Rondelle éventail ⌀ 5	**(Cond.)**
8711	1	Vis de fixation capot de lanterne AR	
14267	4	Boulon fix. plaque ⌀ 5×90×10	**(Cond.)**
17160	1	Passe fil caoutchouc de plaque	**(Cond.)**
17680	**S.E.**	Plaque de police AR complète avec lanterne	
17684	1	Plaque de police AR nue	
18155	1	Lampe navette 6 V. 4 W.	
18157	1	Capot de lanterne AR avec catadioptre	
18158	1	Socle de lanterne AR	
18159	1	Hauban de plaque de police	
		AVERTISSEUR - RÉTROVISEUR	
18153	1	Avertisseur Transval	
18154	1	Retroviseur avec fixation (HUGPALL)	

Reproduction interdite

VELOMOTEUR Type D 98 ou C 98

COMPTEURS 90 KM

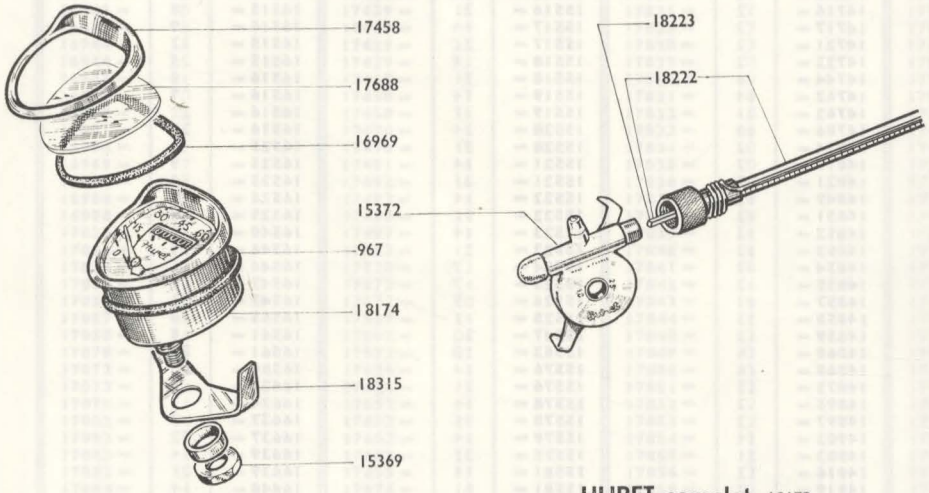

HURET complet: 18172

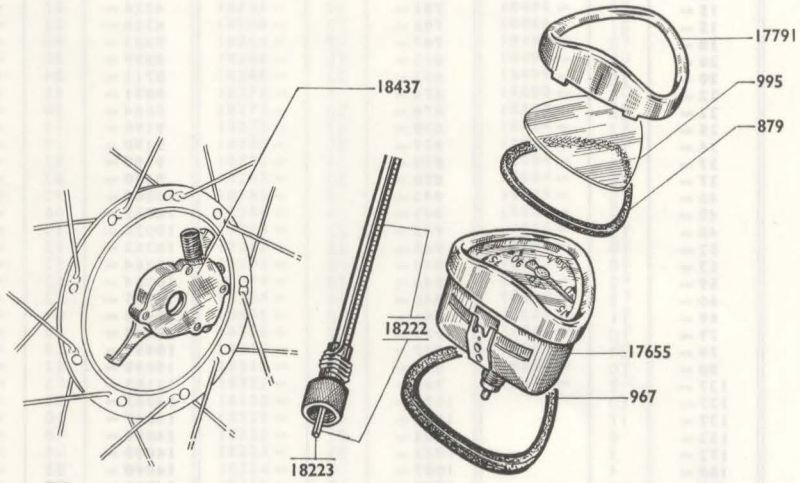

E.D. complet: 18571

Numéro Pièces	Nbre de pièces	DÉSIGNATION	Prix unitaire Vente détail
		COMPTEUR "HURET" 90 km	
967	1	Joint de compteur	
15369	1	Ecrou de fixation compteur	
15372	1	Démultiplicateur sur roue AV	
16969	1	Joint de verre de compteur	
17458	1	Porte de compteur (à visière)	
17688	1	Verre de compteur	
18172	S.E.	Compteur complet	
18174	1	Compteur nu	
18222	1	Commande de compteur - L = 0 m. 576	
18223	1	Câble de compteur - L = 0 m. 596	
18315	1	Patte fixation compteur	

Numéro pièces	Nbre de pièces	DESIGNATION	Prix unitaire Vente détail
		COMPTEUR "E.D." 90 km	
879	1	Joint de verre de compteur	
967	1	Joint de compteur	
995	1	Verre de compteur	
17655	1	Compteur nu	
17791	1	Porte de compteur (à visière)	
18222	1	Commande de compteur - L = 0 m. 576	
18223	1	Câble de compteur - L = 0 m. 596	
18437	1	Démultiplicateur sur roue AV	
18571	S.E.	Compteur complet	

NOTA. - Les cadrans de compteur ne se détaillent pas.

Reproduction interdite

NOMENCLATURE PAR ORDRE NUMÉRIQUE

Référence	Page	Prix	Référence	Page	Prix	Référence	Page	Prix	Référence	Page	Prix	Référence	Page	Prix	Référence	Page	Prix
4 =	2		663 =	22		1271 =	9		14565 =	13		15372 =	17		16070 =	22	
4 =	10		675 =	10		1271 =	22		14587 =	3		15372 =	25		16092 =	8	
6 =	6		679 =	10		1271 =	23		14587 =	5		15452 =	10		16092 =	22	
10 =	5		691 =	14		1284 =	4		14591 =	7		15478 =	12		16114 =	22	
10 =	6		691 =	21		1284 =	20		14601 =	7		15485 =	12		16512 =	8	
10 =	10		691 =	24		1285 =	2		14602 =	7		15507 =	14		16512 =	9	
11 =	2		702 =	19		1286 =	2		14605 =	7		15507 =	21		16512 =	22	
11 =	6		711 =	10		1287 =	2		14606 =	7		15513 =	14		16512 =	23	
11 =	10		712 =	10		1288 =	2		14625 =	12		15513 =	21		16513 =	8	
11 =	14		716 =	14		1376 =	13		14659 =	6		15515 =	14		16513 =	9	
11 =	21		716 =	21		4326 =	8		14661 =	6		15515 =	21		16513 =	22	
15 =	2		775 =	13		4326 =	9		14662 =	6		15516 =	14		16513 =	23	
15 =	14		791 =	7		4326 =	22		14716 =	2		15516 =	21		16515 =	8	
15 =	21		796 =	2		4326 =	23		14717 =	3		15517 =	14		16515 =	9	
18 =	2		797 =	7		8333 =	10		14721 =	2		15517 =	21		16515 =	22	
20 =	2		853 =	16		8399 =	10		14722 =	2		15518 =	14		16515 =	23	
20 =	10		853 =	22		8711 =	24		14744 =	6		15518 =	21		16516 =	8	
22 =	8		874 =	4		8831 =	18		14762 =	14		15519 =	14		16516 =	9	
22 =	22		874 =	20		8884 =	10		14762 =	21		15519 =	21		16516 =	22	
25 =	12		879 =	17		9190 =	8		14786 =	10		15520 =	14		16516 =	23	
36 =	11		879 =	25		9190 =	9		14814 =	2		15520 =	21		16525 =	8	
37 =	16		890 =	4		9190 =	22		14819 =	2		15521 =	14		16525 =	9	
37 =	24		890 =	20		9190 =	23		14821 =	2		15521 =	21		16525 =	14	
46 =	10		943 =	8		10009 =	5		14849 =	13		15522 =	14		16525 =	22	
48 =	12		943 =	9		10009 =	6		14851 =	13		15522 =	21		16525 =	23	
48 =	13		943 =	22		10036 =	10		14852 =	13		15523 =	14		16540 =	3	
52 =	10		943 =	23		10263 =	12		14853 =	13		15523 =	21		16546 =	14	
53 =	10		946 =	5		10264 =	12		14854 =	2		15524 =	7		16546 =	21	
59 =	2		946 =	10		10264 =	13		14855 =	2		15525 =	7		16547 =	14	
60 =	2		948 =	13		10265 =	12		14857 =	13		15526 =	7		16547 =	21	
69 =	11		961 =	10		10408 =	10		14858 =	13		15528 =	7		16555 =	10	
79 =	10		967 =	17		10443 =	18		14859 =	13		15547 =	10		16561 =	8	
79 =	24		967 =	25		10457 =	18		14868 =	16		15563 =	10		16561 =	22	
80 =	10		995 =	17		10690 =	12		14869 =	16		15576 =	14		16580 =	10	
137 =	2		995 =	25		12185 =	5		14875 =	13		15576 =	21		16623 =	2	
137 =	10		1025 =	4		14067 =	2		14895 =	2		15578 =	14		16624 =	2	
137 =	11		1029 =	20		14067 =	10		14897 =	2		15578 =	21		16637 =	8	
152 =	6		1083 =	22		14090 =	8		14903 =	14		15579 =	14		16637 =	22	
172 =	2		1083 =	23		14090 =	9		14903 =	21		15579 =	21		16639 =	14	
188 =	4		1087 =	9		14090 =	22		14916 =	12		15581 =	14		16639 =	21	
188 =	20		1087 =	10		14090 =	23		14919 =	2		15581 =	21		16640 =	14	
189 =	4		1087 =	16		14119 =	4		14927 =	14		15584 =	14		16640 =	21	
189 =	20		1087 =	23		14119 =	20		14927 =	21		15584 =	21		16702 =	14	
190 =	4		1087 =	24		14120 =	4		14940 =	16		15599 =	14		16702 =	21	
190 =	20		1088 =	9		14120 =	20		14940 =	24		15599 =	21		16715 =	7	
191 =	4		1088 =	10		14207 =	7		14957 =	2		15710 =	10		16721 =	3	
191 =	20		1088 =	16		14208 =	7		14957 =	6		15712 =	14		16723 =	3	
199 =	4		1088 =	23		14209 =	7		14974 =	14		15712 =	21		16725 =	3	
199 =	20		1088 =	24		14219 =	10		14974 =	21		15725 =	16		16726 =	3	
204 =	4		1113 =	2		14228 =	12		14987 =	2		15739 =	13		16727 =	3	
204 =	20		1113 =	6		14267 =	10		14990 =	10		15742 =	2		16731 =	8	
214 =	24		1113 =	10		14267 =	24		14991 =	10		15742 =	13		16731 =	9	
215 =	24		1127 =	4		14322 =	14		15007 =	2		15774 =	7		16731 =	22	
224 =	3		1127 =	20		14322 =	20		15025 =	2		15822 =	3		16731 =	23	
224 =	5		1171 =	10		14327 =	14		15094 =	2		15855 =	2		16749 =	8	
250 =	8		1171 =	24		14327 =	21		15099 =	2		15870 =	10		16749 =	22	
250 =	9		1172 =	5		14334 =	14		15122 =	12		15875 =	11		16756 =	18	
250 =	22		1172 =	6		14334 =	21		15145 =	2		15877 =	10		16759 =	14	
250 =	23		1172 =	10		14364 =	13		15148 =	2		15941 =	8		16767 =	18	
256 =	8		1172 =	18		14367 =	13		15187 =	3		15941 =	9		16768 =	18	
256 =	9		1172 =	19		14417 =	10		15306 =	10		15941 =	19		16774 =	18	
256 =	22		1176 =	2		14460 =	16		15307 =	10		15941 =	22		16780 =	18	
256 =	23		1176 =	11		14464 =	16		13514 =	16		15941 =	23		16781 =	18	
312 =	10		1176 =	18		14479 =	16		15315 =	16		15954 =	10		16783 =	18	
366 =	2		1192 =	8		14538 =	12		15349 =	3		15958 =	10		16785 =	8	
495 =	24		1192 =	9		14544 =	10		15350 =	3		15969 =	25		16785 =	9	
655 =	2		1192 =	10		14554 =	10		15351 =	3		15990 =	11		16785 =	22	
658 =	2		1192 =	22		14561 =	3		15356 =	6		15991 =	14		16785 =	23	
663 =	8		1265 =	3		14562 =	3		15369 =	17		15991 =	21		16789 =	7	
663 =	9		1271 =	8		14563 =	3		15369 =	25		16070 =	8		16835 =	12	

Référence	Page	Prix	Référence	Page	Prix	Référence	Page	Prix	Référence	Page	Prix	Référence	Page	Prix	Référence	Page	Prix
16836 =	12		17191 =	22		17811 =	10		17892 =	14		18220 =	7		18462 =	15	
16837 =	12		17191 =	23		17812 =	10		17892 =	21		18222 =	17		18465 =	15	
16838 =	12		17198 =	11		17813 =	10		17896 =	8		18222 =	25		18468 =	15	
16839 =	12		17200 =	11		17814 =	10		17897 =	8		18223 =	17		18469 =	15	
16843 =	3		17237 =	6		17815 =	10		17898 =	8		18223 =	25		18470 =	15	
16844 =	3		17356 =	14		17816 =	10		17898 =	9		18237 =	23		18471 =	15	
16845 =	3		17356 =	21		17817 =	11		17899 =	8		18239 =	20		18472 =	15	
16849 =	10		17424 =	10		17819 =	10		17899 =	9		18240 =	19		18473 =	15	
16897 =	10		17425 =	2		17820 =	10		17899 =	22		18241 =	19		18491 =	19	
16906 =	2		17425 =	10		17821 =	7		17899 =	23		18244 =	10		18492 =	19	
16910 =	2		17426 =	2		17822 =	7		17900 =	2		18248 =	10		18493 =	19	
16912 =	2		17426 =	10		17823 =	7		17901 =	4		18253 =	11		18494 =	19	
16943 =	10		17429 =	8		17825 =	7		17902 =	4		18266 =	6		18495 =	19	
16943 =	18		17429 =	9		17826 =	7		17903 =	4		18266 =	9		18496 =	2	
16944 =	14		17429 =	22		17828 =	7		17903 =	20		18266 =	22		18496 =	19	
16944 =	21		17429 =	23		17829 =	10		17905 =	6		18266 =	23		18499 =	10	
16947 =	11		17455 =	3		17830 =	10		17906 =	6		18268 =	9		18499 =	19	
16948 =	10		17458 =	17		17831 =	10		17958 =	6		18270 =	9		18500 =	10	
16949 =	2		17458 =	25		17832 =	10		17963 =	2		18272 =	9		18500 =	19	
16967 =	2		17490 =	8		17833 =	10		17964 =	2		18272 =	13		18564 =	3	
16968 =	2		17490 =	9		17834 =	10		17965 =	2		18280 =	21		18571 =	25	
16969 =	17		17491 =	16		17835 =	10		17966 =	2		18281 =	21		18584 =	9	
16985 =	2		17492 =	16		17836 =	10		17968 =	6		18282 =	21		18584 =	23	
16988 =	2		17493 =	16		17837 =	10		17972 =	6		18285 =	22		18585 =	9	
16998 =	2		17493 =	24		17838 =	10		17973 =	6		18286 =	22		18585 =	23	
17023 =	11		17497 =	11		17839 =	16		17975 =	2		18288 =	22		18586 =	9	
17024 =	11		17523 =	2		17840 =	16		17976 =	2		18288 =	23		18586 =	23	
17050 =	12		17530 =	2		17841 =	16		17977 =	2		18293 =	20		18602 =	19	
17050 =	13		17572 =	4		17842 =	16		17978 =	2		18294 =	13		18607 =	19	
17055 =	10		17572 =	20		17843 =	16		17979 =	2		18304 =	13		18624 =	19	
17057 =	14		17589 =	14		17844 =	16		17980 =	3		18305 =	13		18625 =	19	
17058 =	14		17592 =	8		17848 =	12		17981 =	3		18306 =	10		18866 =	9	
17070 =	2		17592 =	22		17849 =	12		17982 =	3		18315 =	17		18866 =	23	
17072 =	2		17626 =	8		17850 =	12		17983 =	3		18315 =	25		18868 =	4	
17073 =	2		17626 =	9		17851 =	12		17984 =	3		18322 =	23		18875 =	10	
17078 =	11		17652 =	4		17852 =	12		17985 =	16		18322 =	9				
17082 =	4		17652 =	20		17853 =	12		17985 =	24		18323 =	23				
17082 =	20		17653 =	4		17854 =	12		17986 =	13		18323 =	9				
17083 =	4		17653 =	20		17855 =	12		17988 =	10		18324 =	16				
17083 =	20		17655 =	25		17856 =	12		17990 =	18		18324 =	24				
17084 =	4		17676 =	4		17859 =	12		17991 =	18		18326 =	23				
17084 =	20		17676 =	20		17860 =	13		17992 =	18		18327 =	23				
17085 =	4		17677 =	4		17861 =	13		17993 =	18		18331 =	3				
17085 =	20		17677 =	20		17862 =	13		17994 =	2		18340 =	18				
17086 =	4		17680 =	24		17863 =	13		17994 =	10		18360 =	17				
17086 =	20		17684 =	24		17864 =	13		18043 =	7		18367 =	13				
17087 =	4		17688 =	17		17865 =	13		18114 =	10		18377 =	9				
17087 =	20		17688 =	25		17866 =	13		18115 =	10		18378 =	9				
17090 =	4		17691 =	13		17867 =	13		18130 =	10		18378 =	23				
17090 =	20		17695 =	13		17868 =	13		18140 =	24		18379 =	9				
17091 =	4		17707 =	2		17869 =	13		18141 =	24		18379 =	23				
17091 =	20		17755 =	10		17870 =	13		18150 =	22		18390 =	17				
17093 =	4		17778 =	10		17871 =	13		18150 =	23		18396 =	24				
17093 =	20		17779 =	10		17872 =	13		18151 =	22		18397 =	24				
17094 =	4		17783 =	10		17873 =	13		18151 =	23		18398 =	24				
17094 =	20		17784 =	10		17874 =	13		18153 =	24		18399 =	24				
17097 =	4		17791 =	17		17875 =	13		18154 =	24		18400 =	24				
17097 =	20		17791 =	25		17876 =	13		18155 =	24		18418 =	8				
17099 =	4		17794 =	2		17877 =	13		18156 =	7		18418 =	22				
17099 =	20		17798 =	3		17878 =	13		18157 =	24		18435 =	17				
17121 =	2		17801 =	10		17879 =	13		18158 =	24		18436 =	17				
17139 =	2		17802 =	10		17880 =	13		18159 =	24		18437 =	17				
17145 =	11		17803 =	10		17881 =	13		18169 =	7		18437 =	25				
17157 =	10		17804 =	10		17882 =	13		18170 =	22		18445 =	14				
17160 =	24		17805 =	10		17883 =	13		18170 =	23		18445 =	21				
17164 =	14		17806 =	10		17884 =	6		18172 =	25		18445 =	21				
17165 =	14		17807 =	10		17886 =	13		18174 =	25		18457 =	15				
17166 =	14		17808 =	10		17887 =	13		18189 =	24		18458 =	15				
17191 =	8		17809 =	10		17891 =	14		18190 =	24		18459 =	15				
17191 =	9		17810 =	10		17891 =	21		18191 =	24		18461 =	15				

NOMENCLATURE PAR ORDRE ALPHABÉTIQUE

TRÈS IMPORTANT

COMMANDES TÉLÉPHONIQUES

Nous prions instamment nos Agents de n'utiliser le téléphone que pour des petites commandes de dépannnage d'extrême urgence.

1° Toutes les commandes téléphoniques enregistrées avant 15 heures, sont, dans la mesure maximum possible, expédiées le jour même.

2° En raison du caractère exceptionnel de ces commandes, nous regrettons de vous informer qu'aucune réclamation résultant d'une interprétation imparfaite ne pourra être prise en considération.

Afin d'obtenir toute satisfaction auprès de notre Service Pièces Détachées, nous vous prions de bien vouloir prendre connaissance des conseils qui vous sont rappelés ci-dessous :

3° Toutefois, sur votre demande, nous pourrons attendre confirmation de votre ordre par écrit, afin de permettre une vérification avant envoi.

ENLÈVEMENT DES COMMANDES PIÈCES DÉTACHÉES EN NOS MAGASINS

1° Les commandes doivent nous parvenir un minimum de 5 jours ouvrables avant enlèvement.

2 N'omettez pas de nous préciser la date et l'heure de l'enlèvement probable.

3° Afin de faciliter la répartition, nous vous recommandons de procéder à l'enlèvement, de préférence le matin.

ÉTABLISSEMENT DES BONS DE COMMANDES

1° Si vous envisagez de faire imprimer des bons de commandes, nous vous recommandons la **disposition suivant modèle ci-contre.**

2° Lors d'une commande de pièce quelle qu'elle soit, n'oubliez pas de bien indiquer :

— Le numéro,
— La désignation exacte,
— Le type exact de la machine intéressée,
— Les numéros cadre et moteur dans le cas d'un dépannage.

3° Attention, votre bon de commande ne devra mentionner aucune correspondance.

Si vous avez à nous entretenir de sujets différents, à savoir :

— Demandes de renseignements techniques,
— Demandes de renseignements commerciaux,
— Commandes de machines,
— Instructions pour réparations,
— Réponses diverses, etc...

Traitez chacun d'eux SUR UN FEUILLET SÉPARÉ, joint le cas échéant à votre bon de commande afin d'éviter des frais supplémentaires de correspondance. En procédant ainsi, votre commande ne sera pas retardée et il sera donné suite rapidement aux questions diverses, autres, par les services intéressés.

1

Bon de Commande Pièces Détachées du

MOTOCONFORT

Société Anonyme au Capital de [illegible] F
SERVICE DES PIÈCES DÉTACHÉES
13, Rue Beaurepaire — PANTIN (Seine)
R. C. Seine 54 B 7009 - **VIL. 27-94, 27-67** - C. C. P. PARIS 1597-98

CACHET AGENT

Paul DUBOIS
5, Rue de Maubeuge
CAMBRAI (Nord)

GARE :

TYPE DE MACHINE	5	6	7	NUMÉRO DE LA PIÈCE	NOMBRE DE PIÈCES	8	DÉSIGNATION	9

ATTENTION. - *Il est de votre intérêt, afin d'éviter toute erreur d'interprétation des pièces détachées commandées de respecter les instructions ci-dessous :*

1° Ecrire lisiblement.
2° Respecter les colonnes.
3° Ne rien mettre dans les colonnes hachurées, *celles-ci sont réservées au Service d'Enregistrement des Pièces Détachées. La rapidité d'exécution de vos commandes est dépendante de la clarté de ce bon.*

MOTOCONFORT

Société Anonyme au Capital de 4 849 050 Frs
Siège Social : **16, Rue Lesault** — PANTIN (Seine)
Tél. : VILLETTE 27-94 - VILLETTE 27-67
ADR. TÉLÉGR : MOTOCONFORT-PANTIN - R.C. Seine 54 B 7009
C. C. P. PARIS 1597-98
Adresser la correspondance Boite Postale N° 202 PANTIN
MAGASIN PIÈCES DÉTACHÉES :
13, Rue Beaurepaire — PANTIN (Seine)
ATELIER DE RÉPARATIONS :
35, Rue Baudin — LE PRE-St-GERVAIS (Seine)

L'atelier de réparations 35, rue Baudin, Le Pré-Saint-Gervais (Seine), est ouvert tous les jours, sauf le Samedi, de 8 h. à 11 h. 30 et de 13 h. 30 à 17 h. Le Vendredi fermeture à 15 heures.

Le Service Pièces Détachées 13, rue Beaurepaire à Pantin (Seine) est ouvert tous les jours, sauf le Samedi, de 8 h. à 11 h. 30 et de 13 h. 30 à 17 h. Le Vendredi fermeture à 15 heures.

DÉCEMBRE 1964 J. CIAVALD IMP. PARIS - 3090